PRECÍZ VETÉS =PRECISION PLANTING

Precíziós alkatrészajánlat

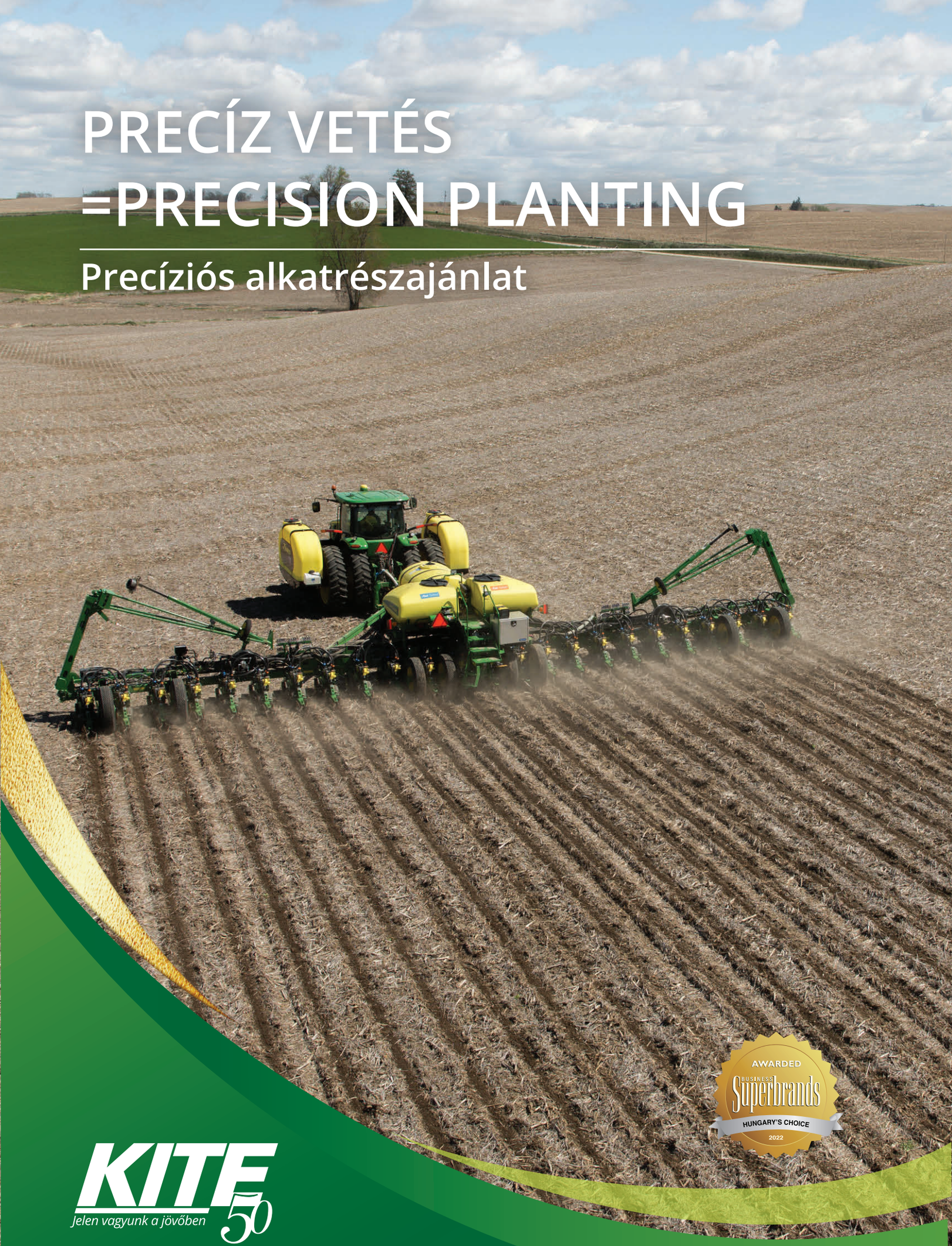

AWARDED BUSINESS Superbrands HUNGARY'S CHOICE 2022

KITE 50

Jelen vagyunk a jövőben

PGR

Precíziós Gazdálkodási Rendszer

KITE 50

A Precíziós Gazdálkodási Rendszer (PGR) keretbe foglalja a modern mezőgazdasági üzemek működtetéséhez szükséges feltételrendszereket, a mezőgazdaság innovatív műszaki, agrotechnológiai és informatikai fejlesztéseit integrálja és adaptálja a helyi termelési viszonyokra.

A precíziós technológiákon, a PrecZone megoldásain és a Partner Profit Program szolgáltatásain keresztül biztosítja, hogy lépésről lépésre, velünk közösen növelje a gazdasága fenntartható hatékonyságát.

www.kite.hu

TARTALOM

20|**20**® 6
Air**Force** 8
Clean**Sweep** 10
Delta**Force** 12
Furrow**Jet** 14
m**Set** 16
Ready**RowUnit** 18
Seeder**Force** 20
Smart**Firmer** 22
Speed**Tube** 24
v**Apply**HD™ 26
v**Drive** 28
v**Set** 30
Wave**Vision** 32
Furrow**Force**™ 34
Yield**Sense** 36

FEJLŐDÉS, ÖSSZHANGBAN A TERMÉSZETTEL

50 év innováció a magyar mezőgazdaságért

KITE 50

Jelen vagyunk a jövőben

www.kite.hu

A KITE Zrt. 50 éve az agrárium megbízható partnere

2023 különleges számunkra, hiszen ebben az évben ünnepeljük a KITE Zrt. alapításának ötvenedik évfordulóját. Az egykoron nonprofit szervezetként alakult Kukorica és Iparinövény Termesztési Együttműködés fő célja a tudomány világszínvonalú eredményeinek megismerése, az új technológiák, korszerű termelési eszközök és üzemszervezési eljárások elsajátítása, elterjesztése a volt taggazdaságok körében és rajtuk keresztül az agrárszektor egészében.

A rendszerváltás éveiben a KITE tevékenysége piaci alapokra helyeződött, de a felhalmozott tapasztalatok továbbadása és a magas színvonalú szakmai tudás továbbra is minden területen elvárás maradt. Ez a háttér tette lehetővé cégünk számára, hogy a magyar szántóföldi növénytermesztés és kertészet piacvezető integrátorává váljon, miközben sikerült megőrizni évtizedes hagyományainkat, értékeinket és ambíciónkat.

Jelen vagyunk a jövőben

Az elmúlt évtizedben új korszakba léptünk. Nagy ívű, a partnereink ellátási biztonságát és kényelmét növelő beruházások valósultak meg, valamint kiszélesítettük termékeink és szolgáltatásaink fejlesztését. A KITE Zrt. a '80-as években áttörést elérő, legendás elődei nyomdokain haladva komplex agronómiai és műszaki kereskedelmi kínálattal, innovatív szolgáltatásokkal ma is úttörő szerepet játszik az agrárium modernizálásában. Olyan csatornaként működünk, melynek segítségével a világ mindenkori legkorszerűbb megoldásai alkalmassá válnak az adott gazdaság egyedi igényeinek kiszolgálására: a magyar birtokszerkezet, a gépesítettség és a termelői felkészültség által meghatározott gyakorlati alkalmazásra. Hisszük, hogy ezen missziónk megvalósítása fenntartható módon tudja biztosítani a KITE jövőbeni sikereit is.

Fejlődés, összhangban a természettel

Sok feladatunk van a következő ötven évre is. Korunk kihívásai új helyzetet teremtettek a világban, és nap mint nap emlékeztetnek arra, hogy elkerülhetetlen a szemléletváltás a mezőgazdaságban. A környezetkímélő gazdálkodás és a hatékonyság növelésének igénye a növénytermesztés területén életre hívta az okszerű, talajkímélő, precíziós gazdálkodás elméletét és gyakorlatát.

A KITE Zrt. felkészült a változásra, szakembereink több mint egy évtizede felállított program keretében olyan Precíziós Gazdálkodási Rendszer fejlesztésén és üzemeltetésén dolgoznak, amely a talaj, a termesztett növény és a termelő szempontjait harmonizáló, komplex megoldásokkal biztosítja a tevékenység fenntarthatóságát társadalmi, gazdasági és környezeti szempontból egyaránt. Napi gyakorlatunkká vált a digitális technológia mezőgazdasági alkalmazása, a precíziós és talajkímélő gazdálkodás széles körű elterjesztése komplex ajánlatok, kibővült szaktanácsadási szolgáltatások és oktatási, képzési programok segítségével.

A KITE partnerei számíthatnak rá, hogy a biztos háttérrel, kiszámítható piaci magatartással és felelős szemlélettel működő, folyamatosan fejlődő vállalat támogatja a versenyképes és hosszú távon fenntartható, hatékony gazdálkodásukat. Ezúton is köszönjük az eddigi együttműködést, bízunk benne, hogy a jövőben is tudjuk majd segíteni egymást céljaink megvalósításában.

20|20®

Precision Planting®

Döntés adatok alapján

A növénytermesztés minden lépéséről pontos adatokkal kell rendelkeznie ahhoz, hogy képet kapjon a helyes döntés meghozatalához. Az adott feladat elvégzéséhez megfelelő adatokra van szüksége ahhoz, hogy akár a tábla végén állva meghatározza a következő menetben használni kívánt beállítási értékeket, vagy megalapozza a következő szezonra történő vásárlással kapcsolatos döntéseit. Amikor a legjobb döntést hozza a következő menetre, akkor jobb döntést hoz a következő szezonra és a jövőbeni gazdálkodására is.

Nagy felbontású agronómiai technológia

A nagy felbontású adatok nagy hatású döntéseket tesznek lehetővé. Az új 20|20 monitor a legfejlettebb agronómiai képet biztosítja, melyet valaha látott. Optimalizálja a vetéssel, az aratással és a kijuttatással kapcsolatos döntéseit egy intelligens, intuitív kijelzővel, amely valós időben jeleníti meg a teljesítményt és a talajviszonyokat, szemről-szemre, növényről-növényre, cseppről-cseppre. Állítsa be a kijelzőt a saját igényeire, csatlakoztasson szenzorokat és fedezzen fel a földjéről olyan dolgokat, melyekről soha nem tudott!

Az ismerettől a végső vezérlésig

A 20|20 használható egy monitorként, mely segít összegyűjteni a rendelkezésre álló legpontosabb termésadatokat és információt ad a vetőgép beállításához, hogy maximalizálja a csőszámot. Ugyanez a 20|20 monitor működteti a piacon található legfejlettebb mezőgazdasági rendszereket, melyek szabályozzák a tőszámot, a talajnyomást, a folyadékkijuttatást, a multi-hybrid vetést és a nagyobb sebességű vetést, miközben érzékeli a magárkot, figyeli a vetési eltéréseket és vezérli a vetőgép talajnyomását, valamint a folyadékkijuttatást a permetezőgép kijuttatóelemein. A 20|20 minderre és még többre is képes, hogy lehetővé tegye az Ön számára azt, hogy ne csak a fontos döntések meghozatalához szükséges adatokkal rendelkezzen, de egy hatékony automatikával látja el munkagépét, hogy a döntést akkor hozza, amikor végighalad a táblán optimalizálva minden menetet.

További információért keresse a területileg illetékes kollégánkat.

Lássa a különbséget!

Az alábbi adatok mindegyike megtalálható a 20|20 monitoron.

Magárok-nedvesség
a víz tömege, melyhez a mag 3 nap alatt hozzájut
Magárok-hőmérséklet
a magárokban lévő talaj valós idejű hőmérséklete
Magárok egyenletessége
változás a magárokban - fény, rögösség, nedvesség változása
Tiszta magárok
növényi maradványok jelenléte
Szerves anyag
a talaj becsült szervesanyag-tartalma
Talajérintés
a vetőkocsi a beállított mélységben vet

Határérték
túlzott tömeg a mélységhatároló kerekeken
Futásminőség
a vetőkocsi futásának simasága
Tőszám
a helyesen vetett magok mennyisége
Folyadékdózis
a kijuttatott folyadékdózis
Hozam
térbelileg pontos terméshozam
Alkalmazott talajnyomás
a vetőkocsin alkalmazott erő

Az Ön adatai személyre szabva. Lássa azt az információt, melyre a munka irányításához szüksége van! Vegye át az irányítást az Ön által összegyűjtött adatok fölött, és válasszon a korlátlan számú személyre szabható nézet között! Azonnal megérti, mi történik a táblán minden menetben. Először válassza ki az ablak méretét és számát, amely Önnek a legmegfelelőbb! Helyezze el az adatokat és egy térképet egy 10,1"-os kijelzőn, vagy több térképet és az adatokat egy 15,6"-os kijelzőn! Vagy válassza a kétféle kijelzőméret egyikének kombinációját, hogy lássa a gépéről érkező összes fontos adatot!

AirForce

Precision Planting

A helytelen talajnyomás költséget jelent

A helyes talajnyomás elérése vetés közben egy fajsúlyos tényező a betakarítandó hozam szempontjából. A túl nagy talajnyomás és oldalfal-tömörítés megakadályozza a megfelelő gyökérfejlődést. A túl alacsony talajnyomás egyenetlen vetési mélységhez és egyenetlen keléshez vezet. Adja össze ezt a kettőt és látni fogja, hogy a nem megfelelő talajnyomás miért kerül olyan sokba!

A leszorítóerő-igény jelentősen változik a táblán belül

Amilyen fontos a helyes leszorítóerő megteremtése, annyira nem egyszerű feladat. Ami a tábla egyik részén jó, az a másik részén nagyon rossz is lehet. Csak egy olyan rendszer képes megelőzni a hozamot is befolyásoló oldalfal-tömörödést és egyenetlen vetési mélységet, amelyik folyamatosan méri és állítja a leszorítóerőt a tábla teljes területén.

Az AirForce átveszi az irányítást

A Precision Planting 20|20 rendszere menet közben méri a leszorítóerő-igényt, és az AirForce rendszer segítségével állítja a vetőgép meglévő vagy újonnan felszerelt légrugóit. Mindkét szélsőérték (túlzott súly a vetőkocsin, valamint a talajérintés, vagyis a mélységet és egyenletességet garantáló minimális súly jelenléte az idő százalékában) mérésével és szabályozásával az AirForce a vetőgép teljes szélességében működő megoldást jelent a talajnyomás-szabályozás problémájára.

További információért keresse a területileg illetékes kollégáinkat!

Lássa a különbséget!

Mennyibe kerülhet Önnek a helytelen talajnyomás?

Talajnyomás-tanulmány Becks® PFR AirForce 5 éves tanulmány*

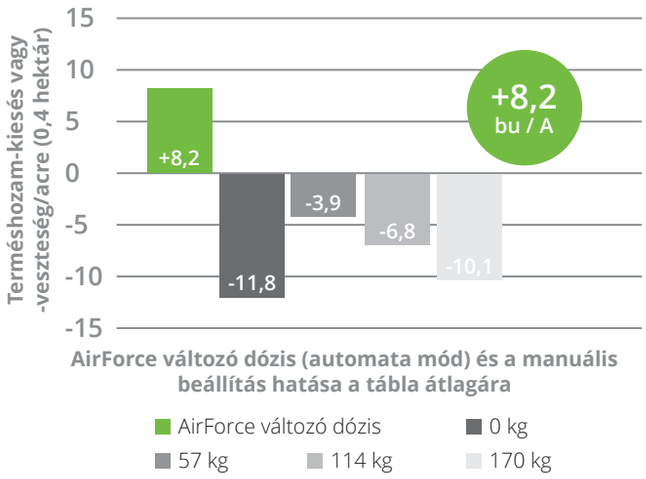

Jó talajnyomás számokkal

Rugók
65% vagy alacsonyabb

AirForce
85%

DeltaForce®
98%

A jó talajnyomás meghatározása: a vetőkocsik megfelelő mélységben, túlzott tömörítés nélkül, a vetéssel töltött idejének százalékos mértéke. Ezek a szabályozási módszer közvetlen eredményei: a mechanikus rugók általában táblánként egyszer vannak beállítva, az AirForce másodpercenként egyszer állít a vetőgép teljes szélességében, a DeltaForce pedig minden sornál másodpercenként 5-ször végzi el az állítást.

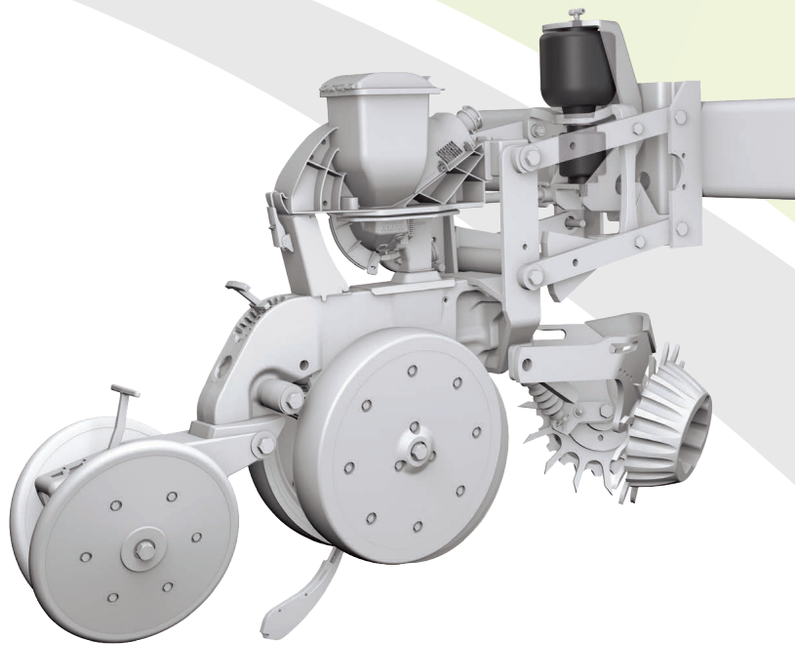

Műszaki adatok

VETŐKOCSI

Case IH® 1200/12X5
Great Plains®
John Deere® 7000/7100/7200/7300/17XX/ DB/17X5/ ExactEmerge
Kinze® 2000/3000/4900
Monosem®
White® 6000/8000/9000

HIDRAULIKUS KÖVETELMÉNYEK

3,5 gallon/perc
Zárt központú rendszer
2000 PSI (140 bar) minimális tápnyomás
Elektromos kompresszor opció 12 vagy kevesebb sorra rendelhető

MAXIMÁLIS ALKALMAZOTT TALAJNYOMÁS*

400 font (182 kp) leszorítóerő
200 font (91 kp) emelőerő
*Egyes rendszerek csak leszorítóerőt vagy emelőerőt képesek kifejteni. Ellenőrizze a kompatibilitási útmutatót az Ön vetőgépe számára!

CleanSweep

Precision Planting®

Csupán a sortisztítók használata 11,8 Bu/A* (0,8 t/ha) hozamot adhat Önnek

Amikor a származadvány nincs eltávolítva a vetőkocsi útjából, termésveszteség várható. A barázdában maradt származadvány elvezetheti a nedvességet a magtól, késleltetve ezzel a csírázást. A barázdában lévő, az elkeveredett és a felszínen lévő származadvány növeli a fertőzési nyomást.

Az úszó sortisztítók manuális állítása

A sortisztítók beállítása úgy, hogy a vetőkocsi előtt megfelelően tisztítson, de ne hozzon létre árkot, gyakran fájdalmas eljárás. Ha a tábla elején nincs meg a megfelelő beállítás, hányszor akar megállni a táblában, hogy ezt a helyes módon megtegye?

Egyszerű beállítás a fülkéből

A legjobb eredmény eléréséhez a CleanSweeppel ellátott úszó sortisztítókat állítsa a fülkéből, amilyen gyakran csak szükséges anélkül, hogy feláldozná a vetési időt! Nagyobb nyomásra van szüksége a tiszta sávhoz? Kisebb nyomásra van szüksége, hogy elkerülje az árok képződését? Egyszerűen állítsa be a nyomást a fülkéből és folytassa a vetést!

További információért keresse a területileg illetékes kollégáinkat!

Lássa a különbséget!

Mekkora terméshozamot érhet el a CleanSweep segítségével? Akár talajművelés nélkül, akár hagyományos módon a CleanSweep előnyöket biztosít. A 2016-os Precision Planting parcellánkon a CleanSweep átlagosan 6,9 bu/A (0,46 t/ha) többletet hozott az úszó sortisztítókhoz képest.

2016 Precision Planting szármaradvány-tanulmány

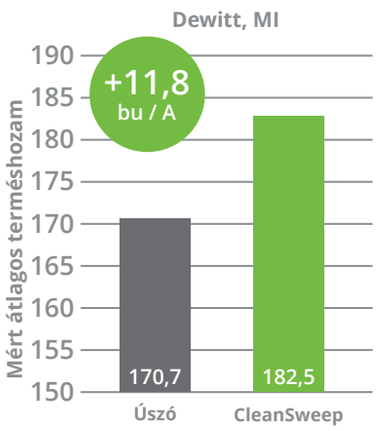

Vetési kondíciók:
Vetéskor nagyon száraz, 2,5-5 cm-es rögökkel.
Termesztési kondíciók:
A 4-leveles állapot elérésének idejében mindössze 15 mm eső volt 30 nap alatt, majd 07.23 és 08.31. között az átlagosnál több esőt figyeltek meg. A hőmérséklet 3-5 fokkal az augusztusban szokásos fölött volt.

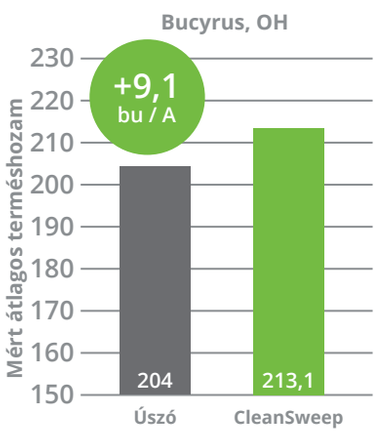

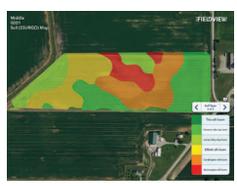

Vetési kondíciók:
A vetési körülmények tűrhetők voltak, csak egy kicsit nedvesek.
Termesztési kondíciók:
Az időjárás a növekedési szakaszban meglehetősen száraz volt, a területre jellemző normál mennyiségű esőnél 75-125 mm-rel kevesebb. Gombaölőszert nem használtak. A kukoricát 80 kg/ha nitrogénműtrágyával kezelték.

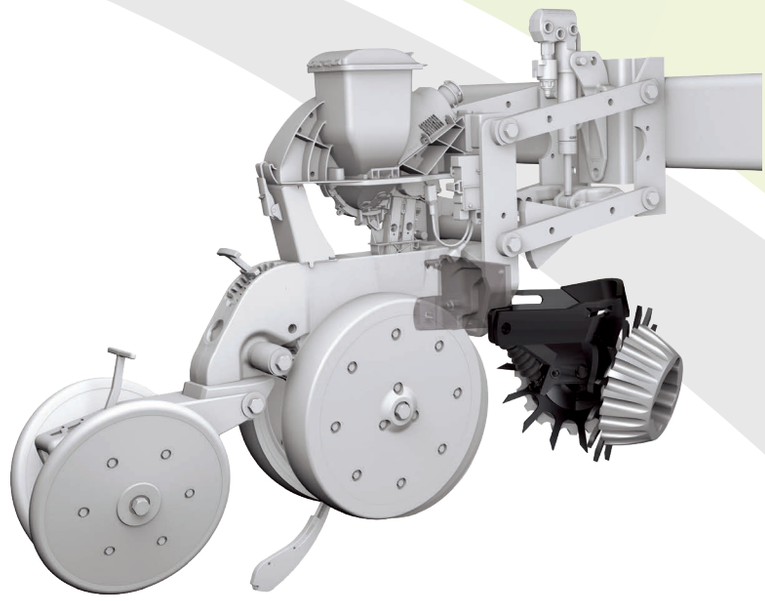

Műszaki adatok

SORTISZTÍTÓK

Elérhető a Martin-Till®, a Yetter® és a Sunco® úszó sortisztítókhoz. Kompatibilitással kapcsolatos további információkért forduljon az Ön Precision Planting kereskedőjéhez!

OPCIÓ

3,5”-os tömörítőkerekek

DeltaForce

Precision Planting®

A helytelen talajnyomás 16 Bu/A (1 t/ha) hozamba is kerülhet Önnek*

A vetés során az egyik legfontosabb teendő annak ellenőrzése, hogy a talajnyomás megfelelően van-e beállítva. De a talajnyomás ellenőrzése a tábla egy pontján csak a kiindulási pont, a végső megoldás az egész táblában biztosítani a helyes talajnyomást. Az egyenletes mélységbe vetett magok segítenek elérni az egyenletes kelést, amely meghatározza a szezon hátralévő részét is.

A talajnyomásigény lépésről-lépésre változik

A szükséges talajnyomás mértéke táblánként és vetőgépenként is drasztikusan változhat. A különböző talajtípusok és talajszerkezetek, a talajnedvesség, vagy a kombájn kerekeinek nyomai az előző őszről különböző környezetet teremtenek a vetőgép minden sora számára minden évben. Kutatásaink azt mutatják, hogy vetés közben a mélységhatároló kerék által viselt súly 3 láb (1 m) távolságon akár 800 fontot (360 kp) is változhat. Amikor a földjén vet, a talajnyomásigény változik, de változik a vetőgépe is?

A DeltaForce átveszi az irányítást

Szüksége van egy vetőgépre, amely érzékelni tudja a környezet változását és automatikusan, soronként végzi az állítást. A DeltaForce képessé teszi erre meglévő vetőgépét, talajnyomásszenzort és hidraulikus munkahengert tartalmaz minden sorra. Ez biztosítja, hogy minden elvetett mag optimális talajnyomás mellett, egyenletes mélységben kerüljön a talajba, egyúttal kiküszöböli a túlzott talajtömörítést sorról-sorra.

További információért keresse a területileg illetékes kollégáinkat!

Lássa a különbséget!

Mennyi terméshozamot veszíthet a helytelen talajnyomás miatt?

2016 Precision Planting talajnyomás-tanulmány

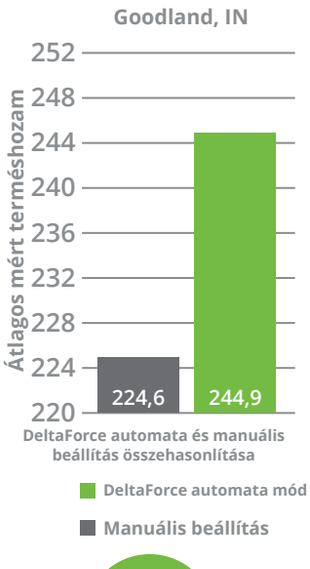

+20,3 bu / A

Vetési kondíciók:
Nem túl nedves vagy száraz, kedvező vetési körülmények.
Jelentős mennyiségű szármaradvány a no-till művelésnek, a rotodisc adapterrel történt előző aratásnak és a kiirtott takarónövényzetnek köszönhetően.
Termesztési kondíciók:
Általánosan jó termesztési körülmények. Fungicid-kijuttatás július eleje-közepe között, címerhányás után. 1,85 coll (47 mm) eső a vetéstől július 31-ig. A júniusi hőmérséklet 1-2 fokkal a szokásos fölött, a júliusi 1-2 fokkal a szokásos alatt, míg az augusztusi 2-4 fokkal a szokásos fölött volt.

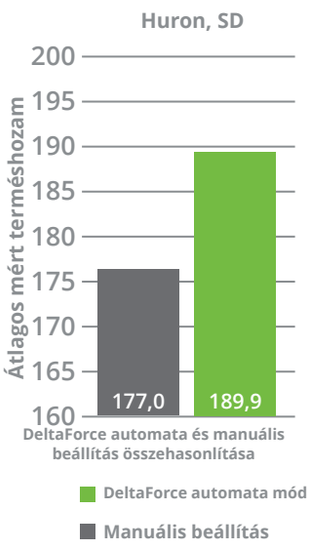

+12,9 bu / A

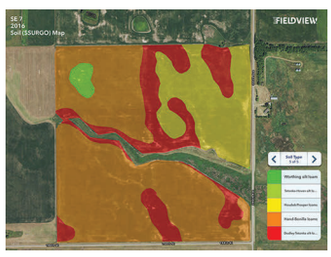

Vetési kondíciók:
Tökéletes vetési körülmények semmi említendővel.
Termesztési kondíciók:
Közel normál időjárás a fejlődési szakaszban, jó csírázás a talajban és egyenletes kelés. Megfelelő volt a nedvesség, ami segítette a növényeket a csőfejlődésben. A tesztsúly 58 lbs (26 kg) volt.

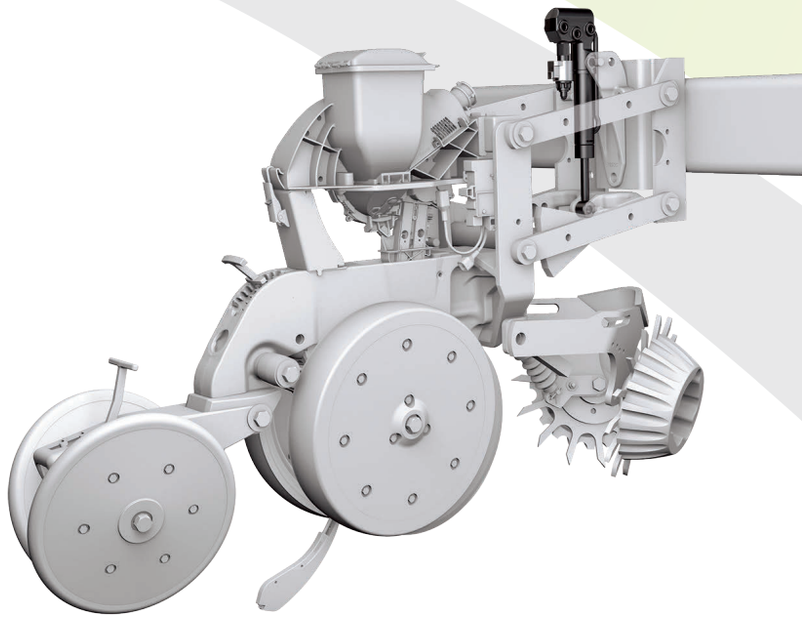

Műszaki adatok

VETŐKOCSI

Case IH® 1200/12X5/2000
John Deere® 7000/7100/7200/7300/17XX
DB/17X5/ExactEmerge
Harvest International® LaserPro
Kinze® 2000/3000/4900
Precision Planting® Ready Row Unit
White® 6000/8000/9000

ÁRAMIGÉNY

1 Amper/sor
2,25 Amper/sor vDrive® esetén

HIDRAULIKUS KÖVETELMÉNYEK

Maximum 1/4 gallon/perc soronként
Zárt központú rendszer
2250 PSI (157 bar) minimális tápnyomás

GENERÁTORRA VONATKOZÓ KÖVETELMÉYNEK

16 vagy több sor DeltaForce és vDrive, illetve 32 sor DeltaForce vagy 32 sor vDrive kiegészítő generátort igényel

*Beck's PFR Research, harmadik fél 2013 által készített talajnyomás-tanulmány.

FurrowJet

Precision Planting®

Csökkentse a kockázatot, növelje a terméshozamot!

Manapság a műtrágya terméshozamra kifejtett hatását a barázdás és a 2x2 típusú munkaeszközök korlátozzák. A szilárd műtrágya égető hatása miatt a barázdás műtrágya-kijuttató gépek által kijuttatott mennyiség nagyon korlátozott, ami behatárolja a terméshozam lehetőségeit. A 2x2 típusú munkagépek által kijuttatott starterműtrágya túl messze van a növény gyökerétől ahhoz, hogy hatékony legyen a korai gyökérfejlődésnél.

Optimális starterkijuttatás

A FurrowJet egy vetőgépre szerelt műtrágya-kijuttató munkaeszköz, mely lehetővé eszi az Ön számára, hogy ne csak a barázdába, hanem a mag két oldalától 3/4" távolságra egy-egy sávban is juttasson ki műtrágyát. A FurrowJet-tel a magárokba történő kijuttatás azonnali és folyamatos hozzáférést biztosít a tápanyagokhoz a palántának és a koronagyökérzetnek egyaránt. A FurrowJet közvetlenül a magok fölött fut a barázdában, tömörítve azt, miközben kijuttatja a műtrágyát. A FurrowJet szárnyai lefelé hajlanak, belevágnak az oldalfalba és két sávban juttatják ki a műtrágyát. A pontos kijuttatás mellett a FurrowJet flexibilis, ami lehetővé teszi a szokásos műtrágyák növelt mennyiségének biztonságos, az égetés veszélyét elkerülő kijuttatást.

1 Eszköz
3 Hely

További információért keresse a területileg illetékes kollégáinkat!

Lássa a különbséget!

A Farm Journal teszttérületeit 2016. május 6-án és 7-én vetették 24 órán belül. Ez a földterület rövid időn belül nagy mennyiségű esőt kapott, amely szerepet játszott az eredményben.

„A nagy terméshozam a starterműtrágya-kijuttatás helyének hatását és az általa nyújtott teljesítményt mutatja, ami csökkenti a stresszt a korai szezonban." – mondta Ken Ferrie. „Az a tény, hogy képesek voltunk ezt a területet az időjárástól függetlenné tenni, még inkább hihetővé teszi a nagy terméshozam-növekedést, ha a teljes táblában alkalmazzuk."

Az első tanulmány egy összehasonlító vizsgálat volt a kontroll és a FurrowJet-tel a barázdába kijuttatott 3 gallon (11,5 l), valamint a szárnyakon kijuttatott 10 gallon (38 liter) starterműtrágya között. A második tanulmány összehasonlította a kontrollt, a csak barázdába kijuttatott, a FurrowJet-tel (három sávban) kijuttatott és egy 2x2 típusú műtrágyaszóróval ellátott Keeton vetőgéppel kijuttatott értékekkel. A FurrowJet az A területen a kontrollnál 26 bu/A (1,75 t/ha), a B területen pedig 28 bu/A (1,88 t/ha) átlagos többletet mutat.

A TERÜLET

A terméshozam változása a kijuttatástól függően

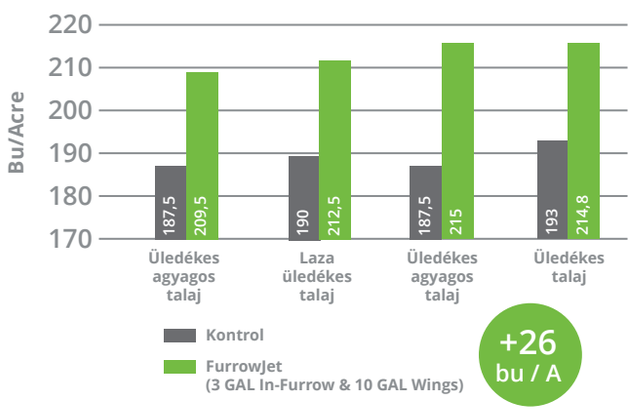

B TERÜLET

A terméshozam változása a kijuttatástól függően

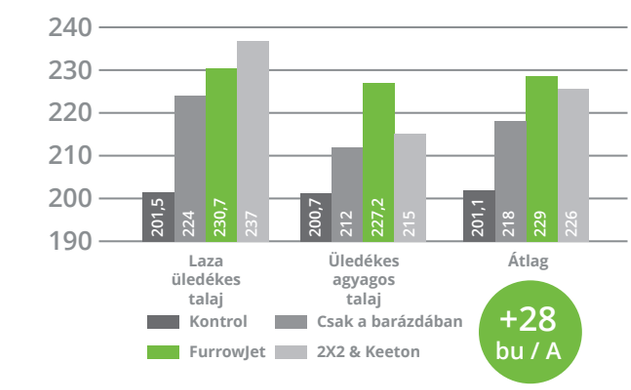

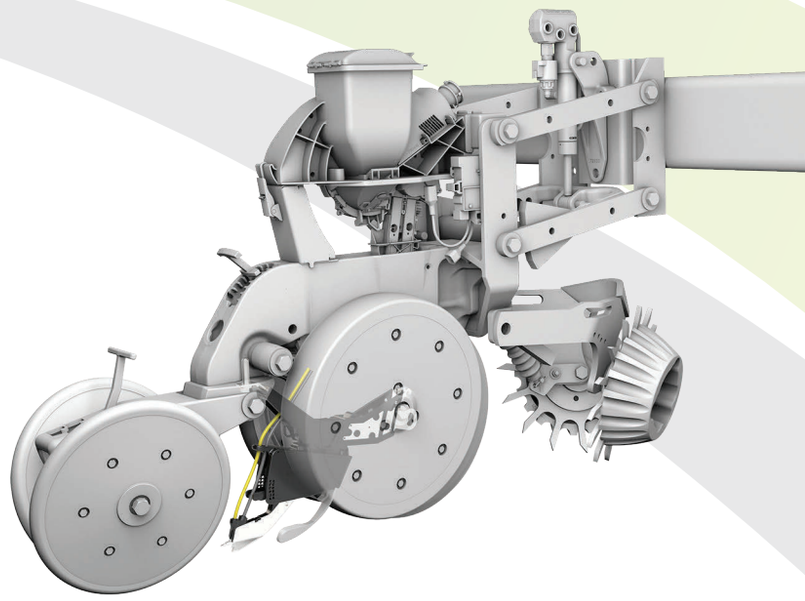

Műszaki adatok

VETŐKOCSI

Harvest International® LaserPro
John Deere® 7000/7100/7200/7300/17XX/
DB/17X5 (nem ExactEmerge® vetőcsövek)
Kinze® 2000/3000/4900
(nem EdgeVac® vetőcsövek) Precision Planting® Ready
Row Unit White® 9000

TARTÓ ÉS CSOROSZLYA

John Deere Keeton® minőségi tartó
ugyanaz, mint a jelenlegi minőségi tartó
Kinze 3000 Keeton minőségi tartó
ha jelenleg minőségi tartója van, egy újra lesz szüksége, hogy biztosítsa a FurrowJetnek a helyes szöget
FurrowJet minőségi mini-csoroszlya

- Kormányként működik, hogy irányítsa a FurrowJet-et
- Egy csomagban 2 darab szállítva

MŰTRÁGYA-ALKALMAZÁSI SEGÉDLET

A FurrowJet-et a kis és közepes mennyiségű starterműtrágya (N-P-K stb. keverékek) optimális és biztonságos kijuttatására tervezték.

A gazdálkodók számára javasoltuk, hogy forduljanak műtrágya-képviselőjükhöz annak érdekében, hogy meghatározza az adott műtrágyára és talajtípusra biztonságosan kijuttatható maximális mennyiséget.

Precision Planting®

A földek változók

A legtöbb gazda úgy gondolja, hogy a táblái között vannak ugyan eltérések, de az árktól a kerítésig ugyanúgy kezeli azokat. Ezeknek a területeknek a jövedelemtermelő képessége azonban nagymértékben változik. A jövedelemtermelő képesség kiegyenlítődik, ha az egész területet azonos módon kezelik. Ehelyett minden változást úgy kéne kezelni, hogy a maximális megtérülést biztosítsa.

Az eltérő genetika eltérő eredményeket biztosít

A megfelelő fajta vagy változat kiválasztása minden egyes táblára az egyik legnagyobb hatással bíró döntés, amelyet a termesztési szezon tervezésekor hoznak. Az erdei talajt nem azzal a fajtával és populációval vetik be, mint a fekete folyami altalajt vagy a homokfoltot. De mi van olyankor, amikor az erdei talaj, a fekete folyami altalaj és a homokfolt ugyanabban a menetben fordul elő a táblában. Tipikusan azt a fajtát választják ki, amely a terület legjobb részén hozza a maximumot, a többi részét pedig a szerencsére bízzák. Vessen egy pillantást az alábbi ábrára, amelyen egy tábla szervesanyag-tartalmának változékonysága látható! Ha a táblát átlagolva az egészet egyetlen fajtával vetnénk be, az túlköltekezéshez vezetne az olyan területeken, amelyek nem képesek többet teremni.

Több fajta vetése gyorsan

Az mSet lehetővé teszi két fajta vetését úgy, hogy a vetőgép a különböző zónákba belépve átkapcsol egyik fajtáról a másikra. A közös adagoló a kétrekeszes tartállyal és a magválasztóval ezt egyszerűvé teszi. A magválasztó feltölti az adagolót egy kis mennyiségű, vetni kívánt fajtával, és amikor eljött az ideje a másik fajta vetésének, akkor feltölti az adagolót a másik fajtával a tartály egy másik részéből. Az átmenet gyorsan megy végbe egy magszintellenőrző szenzornak köszönhetően, amely jelzi a magválasztónak, ha több magra van szükség. Nincs kompromisszum. Az mSet mindkét vetőcsővel kompatibilis éppúgy, mint SpeedTube®-bal annak érdekében, hogy maximalizálja a vetési teljesítményt és hozzásegítse a több fajta vetéséből származó magasabb jövedelemtermelő képességhez.

További információért keresse a területileg illetékes kollégáinkat!

Lássa a különbséget!

Ezen a táblán a három sáv mentén erdei talaj van, valamint a tábla közepén egy kavicsos ér fut végig. Éveken át ez a tábla kisebb profitlehetőséggel bírt, mert egyetlen fajtával vetették be

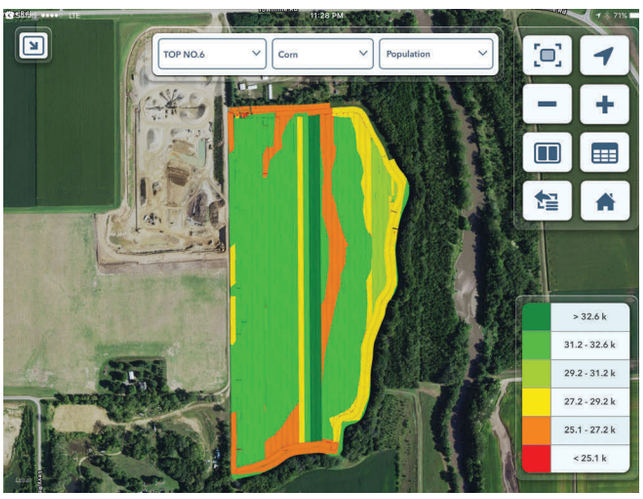

Figyelje meg, hogyan vetette be az mSet ennek a táblának az eltérő területeit a legmegfelelőbb fajtával!

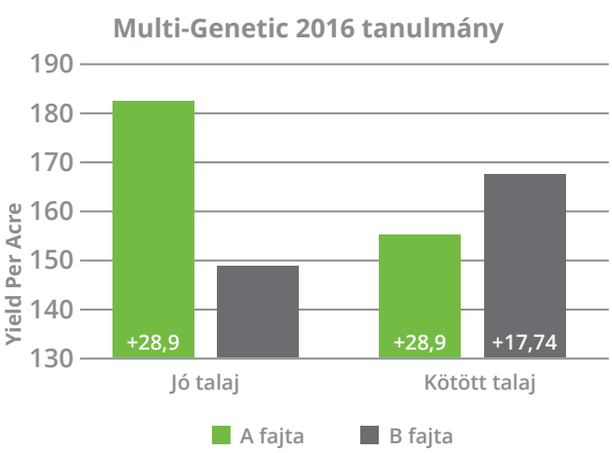

A jövőnek építve

A Precision Planting vSet® adagolója és mSet™ multihibrid (több fajta) rendszere lehetővé teszi Önnek, hogy egy olyan rendszert építsen, melyet most és a jövőben is használni fog. Ha most úgy dönt, hogy felszereli gépét egy vSet készlettel és egy minitartállyal egy fajta vetéséhez, majd a jövőben hozzáad még egy mSet magválasztót, akkor használhatja a már meglévő tartályt is. Ha át akar térni a minitartályról az 56 literes egy vagy két fajtához való tartályra, egyszerűen csak szerelje fel a meglévő minitartályra! Egy vásárlás ma egy hosszútávú befektetés a vetőgépébe anélkül, hogy a tartályt cserélni kellene minden egyes továbbfejlesztésnél. Egyszerűen építse tovább a vetőgépén meglévő tartályt!

ReadyRowUnit

Precision Planting®

Vetőgép vásárlásának nincs mindig értelme

Sok gazdálkodó azzal a céllal vásárol vetőgépet, hogy megkapja a legújabb technológiát éppúgy, mint a továbbfejlesztett vetőkocsikat. Általában a vetőgép váza egy nagy falat ebből. Mit szólna, ha hozzájutna ahhoz a továbbfejlesztett vetőkocsihoz és technológiához, amihez a vetőgép vásárlásával járó nyűg és költségek nélkül szeretne.

Tartsa meg vetőgépét, frissítse a vetőkocsikat!

Ahelyett, hogy jelentős költségekkel egy továbbfejlesztett vetőgépet vásárolna, miért nem vesz egyszerűen új vetőkocsikat a meglévő vetőgépére? A Precision Planting® Ready vetőkocsi lehetővé teszi ezt Önnek. Tartsa meg a vázat, szereljen fel új vetőkocsikat, majd lássa el azzal a technológiával az új gépet, amilyennel szeretné! A Precision Planting® Ready vetőkocsi teljes mértékben az Ön igényeihez szabható a különböző mélységhatárolókerék- és zárókerék-opciókkal, tartálykialakításokkal, valamint műtrágya-kijuttató eszközökkel. Ne vásároljon, frissítsen!

Építsen olyan vetőgépet, amilyet akar!

A vetőgép legfontosabb egysége a vetőkocsi és a technológia. A Precision Planting Ready vetőkocsi kész fogadni a Precision Planting termékek széles skáláját. Nincs két egyforma gazdaság, nincs két egyforma vetőgép. Most felépítheti azt a vetőgépet, melyet a gazdasága számára akar. Meglévő vetőgépe több dologra képes, mint amit el tud képzelni, és az Ön helyi, kiemelt Precision Planting kereskedőjével meg tudja beszélni, hogy hogyan tudja a gépéből a legtöbbet kihozni.

További információért keresse a területileg illetékes kollégáinkat!

Lássa a különbséget!

A mélység számít. Az egyenletes vetési mélység kritikus az egyenletes kelés és az állomány megalapozásában. A gyártási folyamat mechanikus eltérései, a nyitótárcsák kopásai és a mélységállító rudazat mind hozzájárulhat ahhoz, hogy a mélység a beállítottnál sekélyebb legyen. A Precision Planting® Ready vetőkocsi mélységkalibrációs rendszere lehetővé teszi, hogy minden vetőkocsi azonos mélységre legyen beállítva, mielőtt kimegy a földekre. A kalibrációs rendszer biztosítja, hogy minden vetőkocsi a mélységállító karok segítségével beállított azonos mélységbe vessen az egyenletes kelés érdekében.

mélységállítás

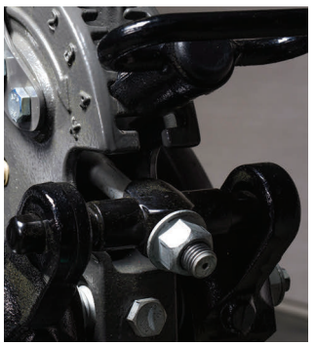

mélységkalibráció

Ez a kép a kelések közötti eltérést szemlélteti két, ugyanazzal a vetőgéppel, azonos mélységre állított kocsikkal vetett sor között, de a valós vetési mélység a sorok között 5/8"-lal változott.

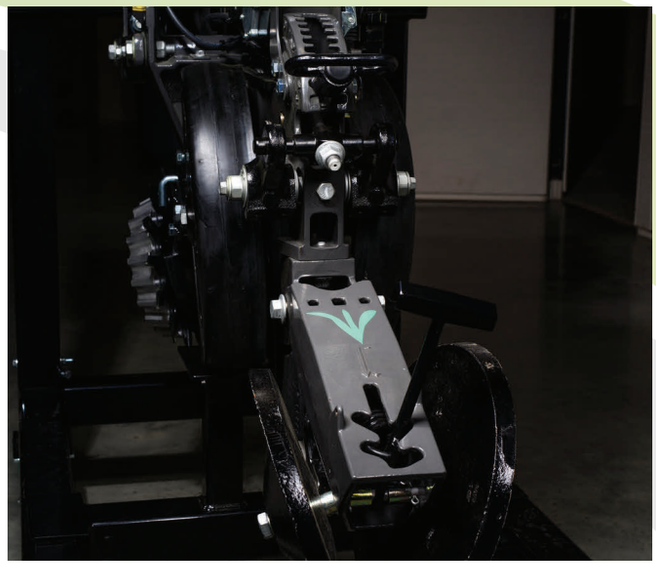

Kompatibilitás

PRECISION PLANTING READY VETŐKOCSI

Öntöttvas
14"-os párhuzamos karok
16"-os nyitótárcsák
11"-os vetőkocsi mozgási tartomány
A mélységhatároló kerék opciói (3" vagy 4,5")
Opcionális mélységhatárolókerék-kaparók
Zárókerék opciói (gumi, öntöttvas, vagy egyik sem)
Univerzális homloklap (sok opció sortisztítóból és műtrágya csoroszlyából)

PRECISION PLANTING KOMPATIBILITÁS

BullsEye®
CleanSweep®
DeltaForce®
FurrowJet®
Keeton®
mSet® (jövőbeni kompatibilitás)
SmartFirmer™
SpeedTube®
vApplyHD®
vDrive®
vDrive® Insecticide
vSet® (mini tartály, vagy 1,9 Bu (67 l) hopper)
WaveVision®

A Precision Planting Ready vetőkocsi egy csúcstechnikájú létesítményben, az AGCO® Beloit KS gyárban készül, a szigorú minőségi követelményeknek való megfelelőséget ISO 9001 minőségirányítási rendszer biztosítja.

SeederForce

Precision Planting®

A reménykedés magunkra hagy a sötétben

Vetés közben nagyon kevés információra támaszkodhat a kezelő arra vonatkozóan, hogy a területen mennyire egyenletes a vetés, egészen addig, amíg végig nem megy egy soron teljesen eltömődött vagy a vetőmagból kifogyott vetőgéppel, amire a gép figyelmezteti. A vetési mélység fontos információ, amit vetéskor ismerni kell. A mélység manuális ellenőrzése nehézkes és időigényes, ezért általában csak a terület néhány pontján végzik el. A kezelő abban reménykedik, hogy a csoroszlyanyomás beállítása helyes. Rossz érzés a talaj felszínén látni a vetőmagot, tudva azt, hogy az egyetlen lehetőség a nagyobb csoroszlyanyomás beállítása a vetőgépen, vagy további súly felhelyezése a vázra.

Kilépve a fényre

Egy 20|20 monitorral felszerelt pneumatikus vetőgép esetén sorról sorra teljes rálátása lesz a mag elosztásáról/eloszlásáról. A 20|20 nem csak az eltömődést érzékeli, hanem olyan térképet is mutat, amelyen jól látható a sorokban a túl kevés vagy a túl sok mag, így időben elháríthatja a hibát. Kombinálja a vetőmagot és a műtrágyát! Azonnal látni fogja, ha az egyik kifogyott, a térkép vizuálisan megjeleníti. A szabadalmaztatott talajnyomás-szenzorok lehetővé teszik a kezelő számára, hogy ismerje a mélységhatároló kerekek által viselt súlyt a vetőgép teljes szélességében, így lehetősége van a csoroszlyanyomás optimális beállítására.

SeederForce

Egy 20|20 monitorral, szakaszonként egy-egy talajnyomás-szenzorral és emelőtengelyenként egy-egy automatizált hidraulikus szeleppel a vetőgépe a SeederForce segítségével készen áll a súly állítására. Állítsa be a mélységhatároló kerék talajnyomásának célértékét, és amikor a talajnyomás-szenzor azt méri, hogy a szakasz kezd elemelkedni a talajtól, további leszorítóerőt gyakorol a szakaszra! Egy másik szakasznál a mélységhatároló keréken túl nagy súly van? Arra a szakaszra automatikusan kevesebb leszorítóerőt alkalmaz, hogy a mélységhatároló kerék ne tömörítse a gyökérzónát és ne gátolja a gyökérzet növekedését.A SeederForce segítségével minden szakasz a szükséges leszorítóerőt kapja, nem többet és nem kevesebbet, maximalizálva a talajnyomás vezérlését az egész gépen.
A SeederForce csökkenti a veszteséget a talajnyomás szabályozásával.

További információért keresse a területileg illetékes kollégáinkat!

Lássa a különbséget!

Automatikusan vezérelve a vetőgép szakaszainak talajnyomását, a vetőmagnak a legjobb esélye lesz a megfelelő mélységbe kerülni. A jó gyökérfejlődés fontos az adott táblán elérhető terméshozam szempontjából, amihez stresszmentes környezet, maximalizált tápanyag- és vízfelvétel szükséges. A vetőgép mélységhatároló kerekei által okozott talajtömörítés korlátozza a gyökér fejlődését. A SeederForce segítségével a megfelelő mélységben lévő vetőmagok aránya drasztikusan javul, és a talajtömörítés drasztikusan csökken egy egyszeri, manuális beállításhoz képest.

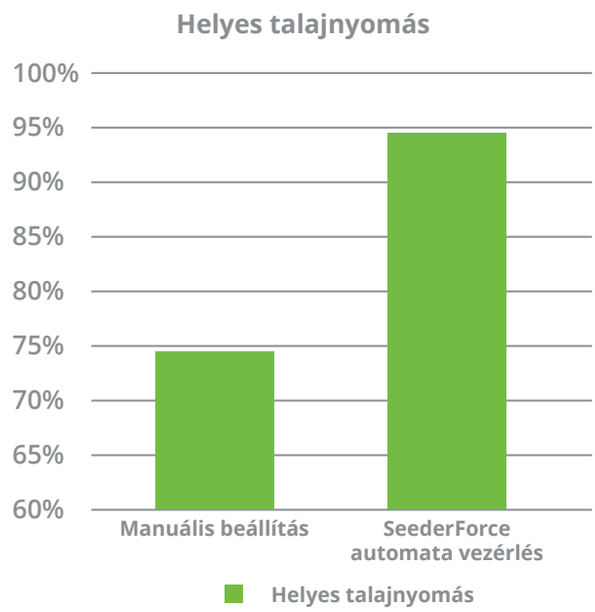

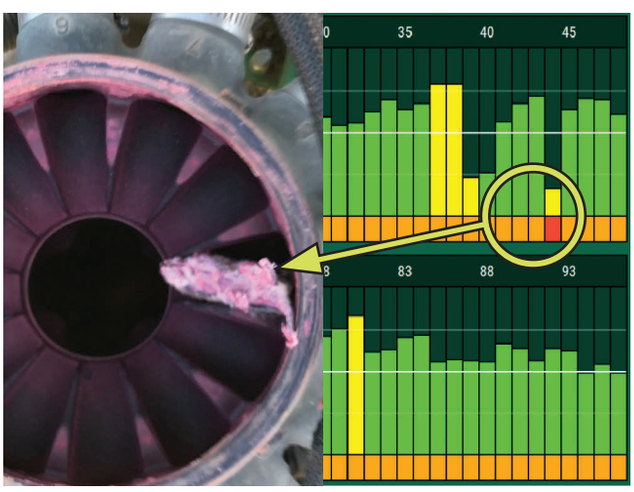

Egy döglött egér részlegesen eldugította az elosztófejet. Az egérnek nyilvánvalóan nincs szerepe a vetőmag kezelésében. A SeederForce segítségével a 20|20® monitoron abban a pillanatban észlelheti az ilyen eseteket, amikor bekövetkeznek.

Kompatibilitás

VETŐKOCSI

John Deere® 60-as sorozatú/90-es sorozatú pneumatikus vetőgépek

SmartFirmer

Precision Planting®

A barázda - a vetőmag életvonala

A vetőmag talajba helyezése időigényes, de fontos feladat a vetési szezonban. A barázdát szemlélve megállapíthatja, hogy a vetőmagok a növekedéshez megfelelő környezetben vannak-e. Megfelelő-e a magnak a hőmérséklet és a nedvességtartalom? Tiszta, származadványoktól mentes-e a talaj? Milyen a magokat körülvevő talaj tápanyagtartalma? Eddig nem tudta ezeket a dolgokat minden egyes magra vonatkozóan, csak egyszerűen találgatott. A SmartFirmer segítségével most már a barázdában is lehet szeme.

Minden szezonban okosabban

A talaj hőmérséklete és nedvességtartalma a vetéskor a két legfontosabb tényező a gyors, egyenletes csírázáshoz. A SmartFirmer valós időben méri a talaj hőmérsékletét, és a 20|20 monitoron kijelezve lehetővé teszi Önnek annak eldöntését, hogy a talaj elég meleg-e a gyors csírázáshoz. A nedvességtartalom a nehéz, kötött talajoktól a laza, homokos talajokon át jelentős eltéréseket mutathat. A SmartFirmer jelzi az eltéréseket, megadva Önnek a választás lehetőségét, hogy a megfelelő nedvesség érdekében kicsit mélyebbre vessen. A vetőkocsi esetleges mechanikus hibái miatt (pl. laza mélységhatároló kerekek) a száraz talaj a barázdába hullhat, a SmartFirmer figyelmeztetheti erre, így lehetősége van megkeresni és elhárítani a hibát.

A származadványok láthatósága

A korábbi növények maradványai a barázdában csökkentik a vetőmagok gyors csírázási képességét, valamint fertőzéseket is továbbíthatnak az új növényre. A SmartFirmer érzékeli a barázdában lévő növényi maradványokat, és kijelzi azokat a 20|20 monitoron. A SmartFirmer remekül együtt tud dolgozni olyan úszó sortisztítóval mint a CleanSweep®, így a gazda mindig bizonyos lehet afelől, hogy a barázda tiszta, illetve a sortisztító beállítása helyes .

Lássa a különbséget!

A talaj teljes termőképességére a legnagyobb hatással a szervesanyag-tartalom van. A SmartFirmer költséghatékony megoldást nyújt a szervesanyag-tartalom mérésére a barázda minden egyes centiméterében. A SmartFirmer a Precision Planting vezérlési technológiával párosítva hatással van a szervesanyag-tartalomra is. A SmartFirmer folyamatosan érzékeli a változó szervesanyag-tartalmat a táblán, így a tőszám, a hibrid és a műtrágya mennyisége menet közben szabályozható. A SmartFirmer egyszerű megoldást kínál azoknak a gazdáknak, akik a legtöbbet szeretnék a területeikből kihozni, de a változó mennyiségekre alapozott technológia túl bonyolult számukra.

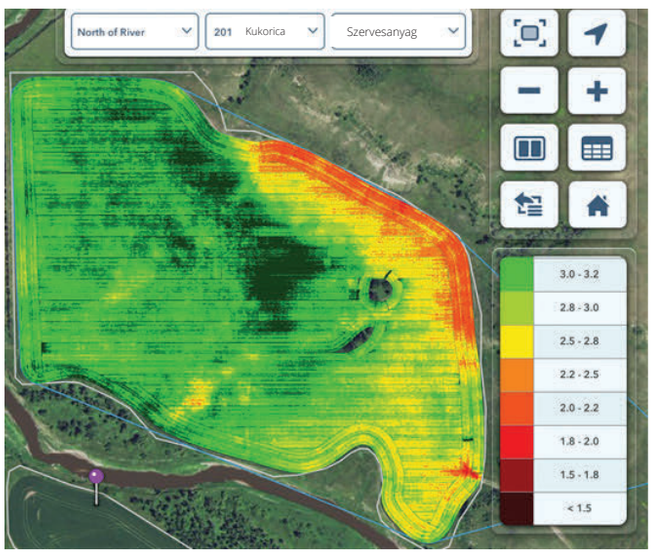

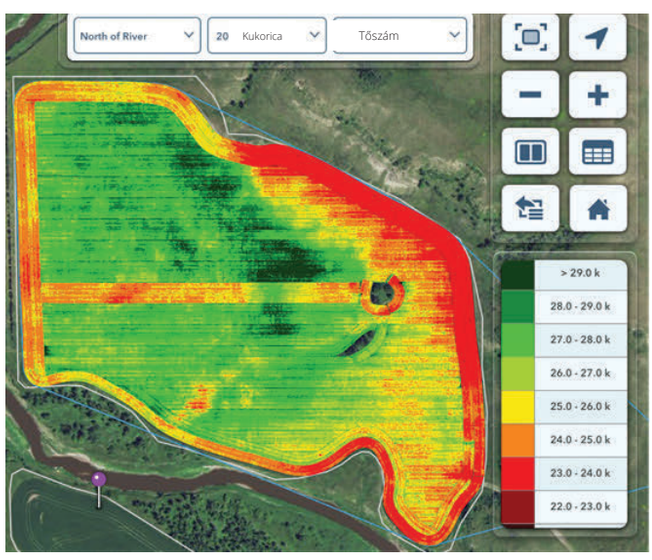

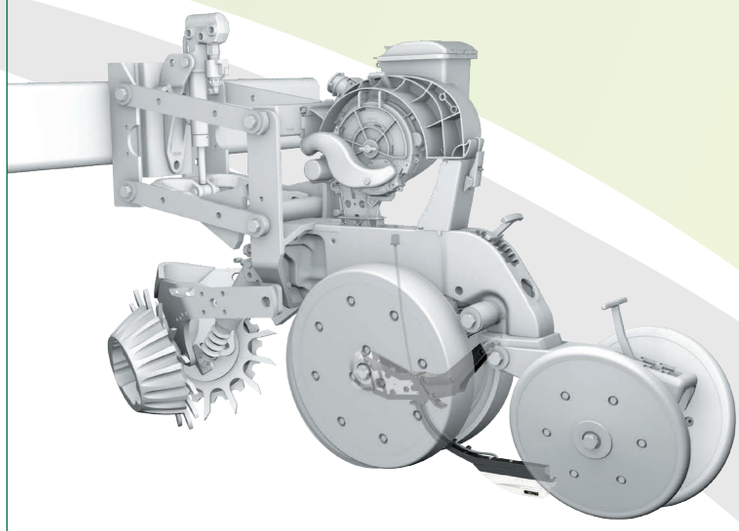

Kompatibilitás

VETŐKOCSI

Harvest International® LaserPro
John Deere® 7000/1700/7100/7200/7300/17XX/DB/17X5
Kinze® 2000/3000/4900
Precision Planting® Ready vetőkocsi
White® 9000

Az alábbi képen látható, hogy a talajtól és a szármaradványoktól eltömődött mélységhatároló kerék és nyitótárcsa ahelyett, hogy barázdát húzna, inkább a talaj felső 8 centiméteres rétegét szántja, majd a magot erre a frissen feltárt talajra helyezi. A SmartFirmer ebben a nedves talajban 8 cm mélyen haladva figyelmezteti a kezelőt erre a jelenségre.

SpeedTube

Precision Planting®

Növelje a vetőgép termelékenységét!

Mindannyian jártunk már úgy, hogy jött egy felhőszakadás és nem tudtunk kimenni a földre. Amikor az időjárás és a vetés körülményei kedvezőek, minél többet szeretnénk vetni. Ebben viszont szigorúan korlátoz a vetési kapacitás, mert pl. a jelenlegi vetőgépünk mechanikus képességei behatárolják azt a sebességet, mellyel a vetést a teljesítménnyel kapcsolatos kompromisszumok nélkül tudjuk végezni.

2 ok, ami miatt a vetőcsövek küszködnek

Ahogy a vetőkocsik és az adagolóegységek „ugrálnak” a talajon, a magok különböző sebességgel hullanak le a magárokba, ez pedig egyenetlen tőtávolságot eredményez. Továbbá a vetési sebesség növelésével a magok nagyobb mértékben pattognak és gurulnak tovább.

A SpeedTube segít ezeken a gondokon

Cserélje le a jelenlegi vetőcsöveit SpeedTube-ra! A SpeedTube két lamellás kerék segítségével veszi le a magot a vSet® tárcsáról, és helyezi rá egy bordásszállító hevederre, mely egészen a magárokig vezeti a magot. A SpeedTube független elektromos hajtása illeszkedik a vetőgép haladási sebességéhez, biztosítva az ideális mag lehelyezést a magárokba. Haladjon a vetőgéppel kétszer olyan gyorsan, és az Ön által elvárt vetési teljesítményt még mindig a megfelelő minőségben biztosítja!

A lamellás kerekek leveszik a magot a tárcsáról és ráhelyezik a szállítóhevederre, amely a magárokig viszi azokat kiemelkedően pontos tőtávolsággal.

A szállítóheveder levezeti a magot a csőben, megszüntetve a mag pattogását és a vetőkocsi mozgásának hatásait.

A szállítóheveder sebessége illeszkedik a vetőgép haladási sebességéhez és a magot pontosan ott ejti le, ahol szükséges, mert a SpeedTube megszünteti a mag pattogását és a vetőkocsi mozgásának hatásait.

További információért keresse a területileg illetékes kollégáinkat!

Lássa a különbséget!

Mit tehet egy nagy sebességű vetőgép az Ön gazdaságáért? Mennyivel több területet tud lefedni? Elvégeztünk egy kísérletet ezzel a kérdéssel kapcsolatban. Összehasonlítottuk egy 2014-es,1770NT CCS - 16 soros gépet ugyanezzel a géppel, de SpeedTube-bal felszerelve, valamint egy 2014-es, 1770NT CCS - 24 soros géppel. Az eredmények azt mutatják, hogy a normál vetőgépek átlagos munkasebessége 5 mérföld/óra (8 km/óra), míg a SpeedTube vetőgép átlagos munkasebessége 8 mérföld/óra (12,8 km/óra). A SpeedTube 30%-kal kevesebbe kerül hektáronként, mint a meglévő 16 soros gép, és 32%-kal kevesebbe, mint a 24 soros opció, míg 60%-kal több területet vet óránként, mint az eredeti munkagép*.

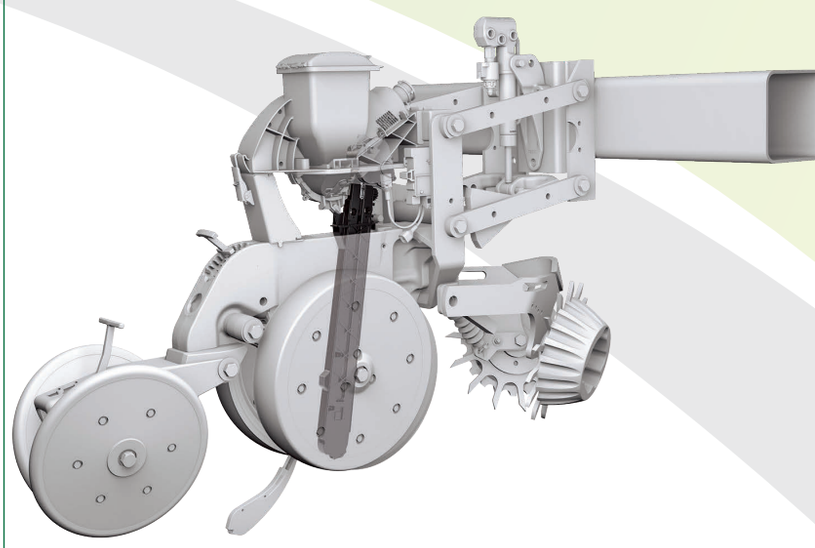

Számokkal

MEGLÉVŐ MUNKAGÉP

Vetőgép	2014 - 1770NT CCS 16 Row
Átlagos sebesség (mérföld/óra)	5
Acre/óra (0,4 ha/ó)	16,97
Területteljesítmény növekedés	0%

SpeedTube OPCIÓ

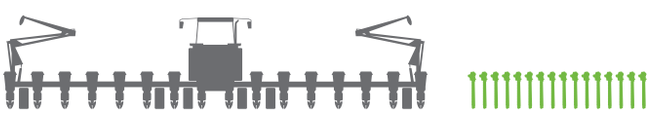

Vetőgép	2014 - 1770NT CCS 16 Row Speed Tube
Átlagos sebesség (mérföld/óra)	8
Acre/óra (0,4 ha/ó)	27,15
Területteljesítmény növekedés	60%

24 SOROS OPCIÓ

Vetőgép	2014 - 1770NT CCS 24 Row
Átlagos sebesség (mérföld/óra)	5
Acre/óra (0,4 ha/ó)	25,45
Területteljesítmény növekedés	50%

Műszaki adatok

VETŐKOCSI

Case IH® 1200/12X5/2000
Harvest International® LaserPro
John Deere® 7200/7300/17XX/DB/17X5
Kinze® 3000
Precision Planting® Ready Row Unit
White® 9000

ÁRAMIGÉNY

2,25 Amper/sor
3,25 Amper/sor vDrive® esetén
4,5 Amper/sor vDrive és DeltaForce® esetén

GENERÁTORRA VONATKOZÓ KÖVETELMÉNYEK

12, vagy több sor SpeedTube és vDrive, vagy 8, vagy több sor SpeedTube, DeltaForce és vDrive kiegészítő generátort igényel

vApplyHD™

Precision Planting®

Szüntesse meg a sorok közötti eltéréseket

Sok gazdálkodó tudja, hogy a hagyományos folyadék-kijuttató eszközök nem képesek egyenletes kijuttatásra az egész táblán. Ugyanakkor nem feltétlenül veszik észre, hogy a meglévő rendszerük a kijuttatott mennyiségben sorról sorra 15-30% eltérést is eredményezhet. Ez az eltérés rejtett hiányt (észrevehetetlen deficitet) vagy túlzott kijuttatást jelent, melyek egyaránt káros hatással vannak a gazdaság jövedelmezőségére. Tudja, hogy az Ön eszköze soronként mennyi anyagot juttat ki?

Áramlásszabályozás és mérés sorról sorra

Szüntesse meg a soronkénti eltérést a kijuttatási ponton történő precízméréssel és szabályozással! A vApplyHD szabályozza a kijuttatást a soroknak és a kanyaroknak megfelelően, a sebességváltozás és a sorok közötti eltérések függvényében, miközben az eszköz összetevőinek számát soronként 7 darabról egy egységre csökkenti.

További információért keresse a területileg illetékes kollégáinkat!

Lássa a különbséget!

Egy Wilmingtonban (Ohio állam) élő Precision Planting vásárló normál mennyiségekkel végzett vetést és starter-kijuttatást tengerszint feletti magasságban, változó talajtípusoknál, jelentős eltérésekkel. Úgy döntött, hogy átalakítja a gépét vSet® Select és vApplyHD rendszerekkel, hogy egyenletesebbé tegye a vetőmag és a starter kijuttatását a terméshozam optimalizálása érdekében. Összehasonlítva két év hasonló időjárási körülmények között született terméshozamait, 16 bu/A (1 t/ha) növekedést mutatott ki a kijuttatott starter hibridnek és tőszámnak megfelelő mennyiségi szabályozásával, miközben 30%-kal csökkent az összes felhasznált starter mennyisége.

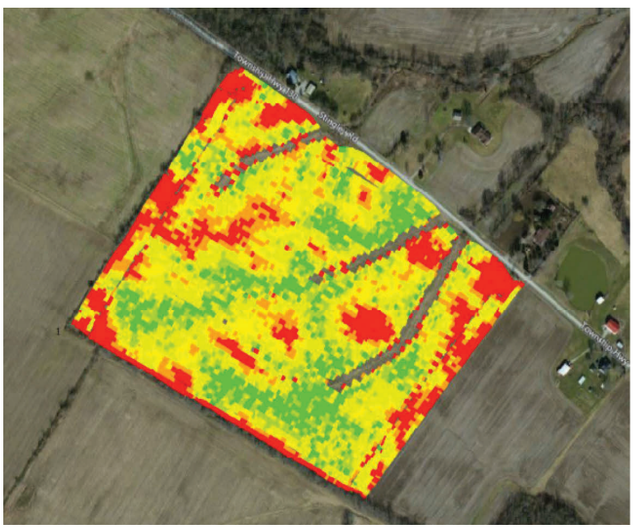

2012-es terméshozam térkép **162 bu/A (10,89 t/ha)**
a tábla normál mennyiségű vetőmaggal lett bevetve, normál mennyiségű műtrágyával

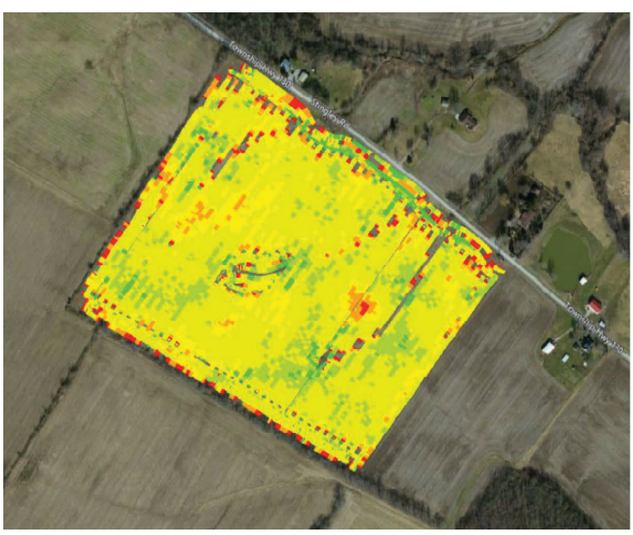

2016-os terméshozam térkép **178 bu/A (11,97 t/ha)**
a tábla változó mennyiségű vetőmaggal lett bevetve, változó mennyiségű műtrágyával

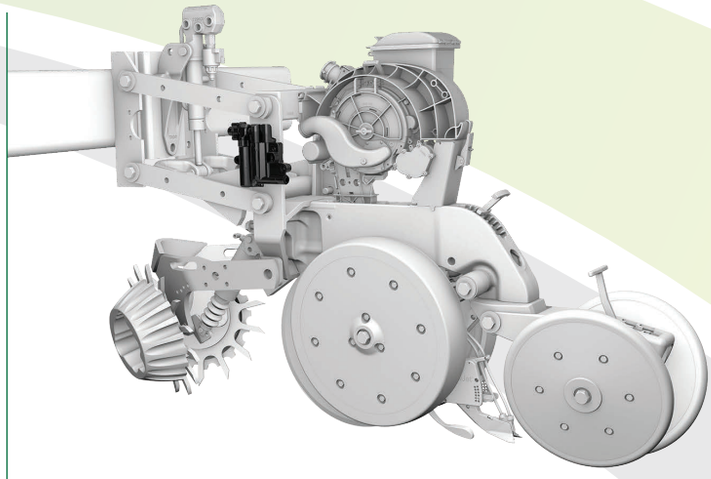

Műszaki adatok

KOMPATIBILITÁS

SRM rendszerek

Side-Dress kijuttatórendszer

Soronként maximum 2 vApplyHD modul és/vagy 2FlowSense™ modul

Szakaszvezérléses vApplyHD (minden sorraFlowSense-re van szükség)

Nem kompatibilis függesztett műtrágyaszórókkal

vApplyHD modul kompatibilis szivattyútípusok meghajtása: (elektromos, hidraulikus, talajhajtás)

- Membrán
- Centrifugál
- Dugattyús
- Elektromos

A vApplyHD nem kompatibilis a tömlőszivattyúkkal

ÁRAMLÁSI TARTOMÁNYOK

Maximális tömítési nyomás 100 PSI (7 bar)
0,05-3,0 gallon/perc (0,2-11,5 l/p)
körülbelül 3-60 gallon/acre (28-561 l/ha), 30"-os (76,2 cm) sortávot feltételezve
A szűkítő használata szükségtelen
Nagy felbontású adattérképezés

CSÖVEZÉS SZÜKSÉGES

80 mesh finomságú szűrő a tartály és a vApplyHD modulok közé
Manuális nyomáskorlátozó szelep
Rendszerakkumulátor
Szivattyú kimenő nyomásszenzor

Precision Planting®

Csökkentse az összetettséget!

A mai normál hajtások összetettek, akár 138 alkatrésznek kell tökéletesen együtt dolgoznia azért, hogy a magot sikeresen lehelyezze. Még egy jól karbantartott vetőgép esetén is fennáll a veszélye annak, hogy a rendszer bármelyik eleme növeli a vetési hiba lehetőségét. A vetés a legfontosabb teendő egész évben. Megvan a megfelelő hibrid, a megfelelő tőszám, a jó tápanyagellátási terv. Akarja mindezt veszélyeztetni 138 együtt működő alkatrész teljesítményével?

A hajtásrendszerek komplikáltak lehetnek

A talaj- és a hidraulikus hajtású rendszerek láncokat, lánckerekeket, kuplungokat, hatszögtengelyeket és csapágyakat tartalmaznak. Ha csak egy alkatrész is meghibásodik ezek közül, az hatással van a vetőgép munkaminőségére és/vagy teljesítményére. Lehet egy megtört lánca, egy megcsúszó hajtókereke, egy elkopott csapágya, egy meghibásodott kuplungja, vagy bármilyen egyéb meghibásodás, amely mind eredményezheti a pontatlan adagolást, tőtávolságot vagy tőszámot.

A vDrive egyszerűbb

A vDrive ezt a 138 alkatrészt soronként egyetlen elemre cseréli, minimalizálva az Ön kockázatát és a karbantartási igényt vetés közben.

Lássa a különbséget!

Egy tanulmány szerint hatszögtengellyel rendelkező vetőgéppel bevetett1/1000 acre területről takarították be a kukoricacsöveket az ív belső és külső oldaláról, valamint az ív közepéről.

Az ív külső oldalán 69,5 bu/A (4,3 t/ha), az ív belső oldalán pedig 51,5 bu/A (3,2 t/ha) veszteség keletkezett. A középső részen veszteség nélküli szép állomány látható, mivel ezen a területen a vetés a helyes tőszámmal és tőtávolsággal történt. A vDrive alkalmazkodik a kanyarokban fellépő jelenséghez, mert az egyes sorok tőszámát úgy állítja be, hogy illeszkedjen a vetőkocsi sebességéhez.

Az ív belső része az mutatja, hogy a vetőgép milyen sűrűn vetette egymás mellé a növényeket 51,5 bu/A veszteséget termelve.

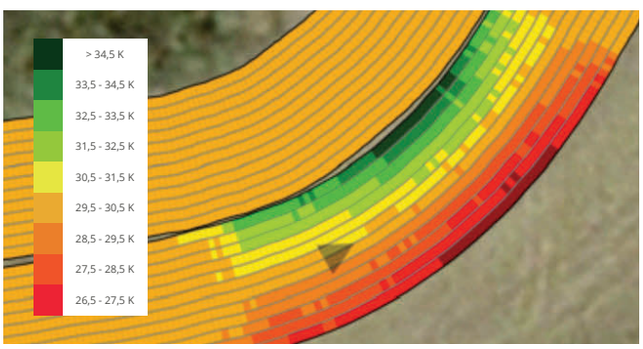

A Climate FieldView™ térképen látható a vDrive kompenzáció és a tipikus talajhajtású rendszer által vetett populáció közötti különbség.

Figyelje meg a tőtávolságok közötti különbséget, melyet a kanyarodás kompenzáció nélküli vetőgép okoz, valamint azt, hogy ez milyen hatással van a hozamra.**

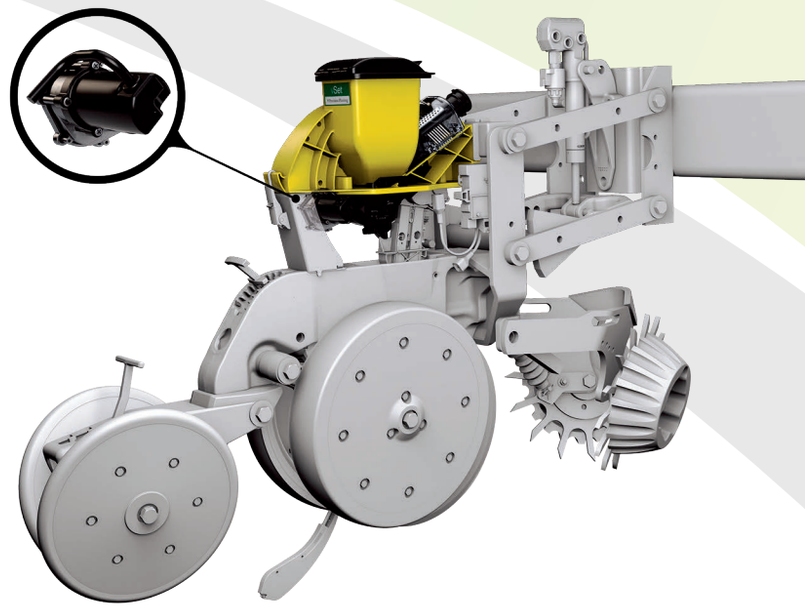

Műszaki adatok

VETŐKOCSI

Case IH® 1200/12X5/2000
Harvest International® LaserPro
John Deere® 7000/7100/7200/7300/17XX DB/17X5
Kinze® 2000/3000/4900
Precision Planting® Ready Row Unit
White® 8000/9000

ÁRAMIGÉNY

1,25 Amper/sor
2,25 Amper/sor DeltaForce® esetén
opcióként generátor kapható

MOTOREGYSÉG

12V DC elektromotor
hajtómű
motorfordulat-szenzor
vDrive Module (VDM) tömített házba

vSet

Precision Planting®

A tőszám minden 1%-os vesztesége akár 2,5 Bu/A (0,16 t/ha)* kiesést is jelenthet

Az adagoló teljesítménye kulcsfontosságú a hozam szempontjából. Ha az adagolója 99% alatti tőszámpontossággal dolgozik, akkor hozamvesztesége lesz. Sétáljon ki a földjére és mérjen ki a 30" (76,2 cm) sortávú vetésének egyik sorából egy 17' 5" (6 m) hosszú szakaszt! Lát kihagyást? Duplázást? Esetleg többet? Megengedheti ezt a mai terményárak mellett?

Minden szem számít

'Refuge' kukoricával kevert vetőmagot vet? Nagymértékben csávázott vagy oltóanyaggal kezelt vetőmagot használ? A vetőmag nincs egyenletesen osztályozva? A pontos tőszám elérése nehezebb lesz. Nem minden adagolóegység képes az eltérő alakú, méretű és súlyú magokat kezelni. Hogyan teljesít ma az adagolóegysége?
Érjen el 99% fölötti tőszámpontosságot kukoricában a vSettel!

Érjen el 99% fölötti tőszám pontosságot kukoricában a vSettel

A vSet magas vákuumot és agresszív leválasztót használ, hogy egyesével adagolja a különböző méretű és alakú magokat. Nincs szükség a tárcsa cseréjére, a leválasztó beállításainak vagy a vákuumnak a módosítására. Amikor elhalad a vetőtárcsa a magleválasztó előtt, egy mag készen áll arra, hogy a vetőcsőbe essen. Minden alkalommal. Csak töltse be a vetőmagot és vessen!

További információért keresse a területileg illetékes kollégáinkat!

Lássa a különbséget!

Hasonlítsa össze ezt a 2014-ben ujjas adagolóval, 2016-ban pedig vSet adagolóval vetett táblát. Ez a termesztő a tőszámpontosságot 96,2%-ról 99,7%-ra növelte. Ha 2,5 bu/A-t (0,16 t/ha-t) veszünk egy százaléknak, akkor 8,75 bu/A (0,56 t/ha) növekedést jelent csak az adagoló cseréje.

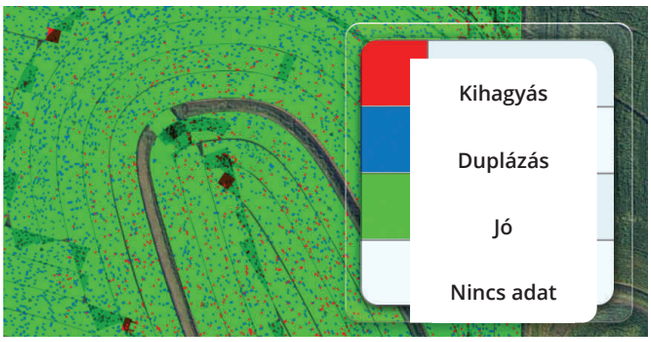

A tábla 2014-ben ujjas adagolóval lett bevetve. Az átlagos tőszám pontosság 96,2%, a kihagyás 1,5% és a többszörözés 2,3% volt.

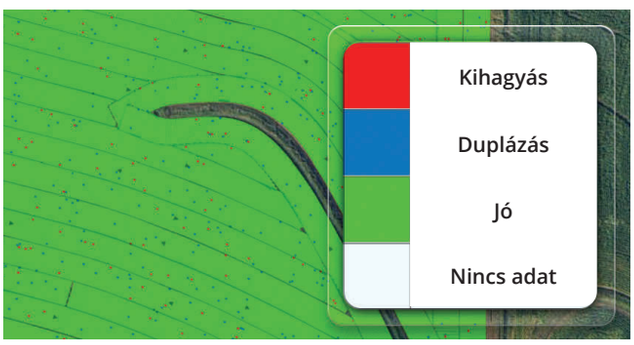

Ugyan az a tábla 2016-ban vSet adagolóval vetve. Az átlagos tőszám pontosság 99,7%, a kihagyás 0,1% és a többszörözés 0,2%.

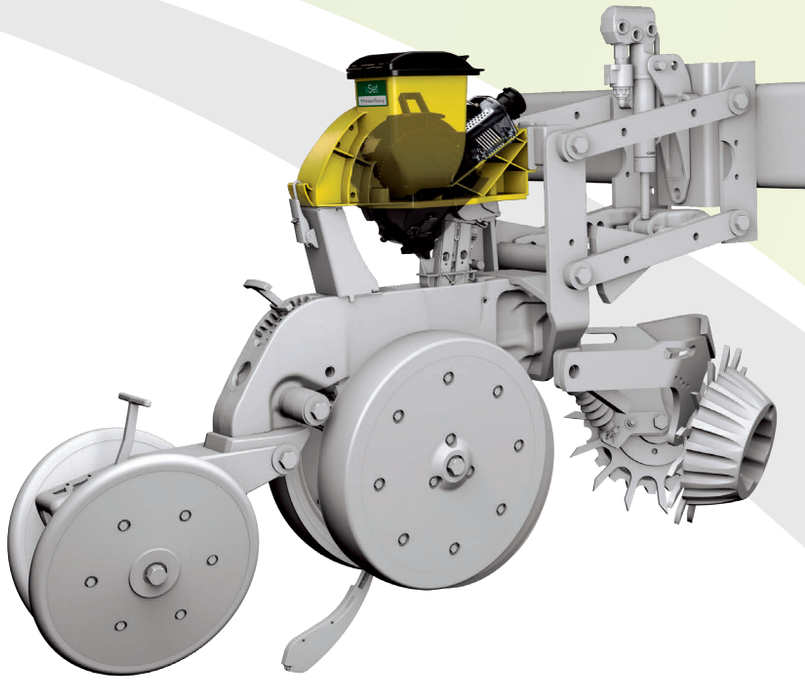

Műszaki adatok

VETŐKOCSI

Case IH® 1200/12X5/2000*
Harvest International® LaserPro
John Deere® 7000/7100/7200/7300/17XX/ DB/17X5
Kinze® 2000/3000/4900
Precision Planting® Ready Row Unit
White® 8000/9000

VETŐMAG KOMPATIBILITÁS

Kukorica
Szójabab
Cukorrépa
Csemege kukorica
Pattogatott kukorica
Étkezési bab Napraforgó
Gyapot (egyesével, vagy csokorba vetve)
Hagyma
Cirok
Tök
Repce
Földimogyoró
Búza

*vDrive szükséges

WaveVision

Precision Planting®

A jobb adatok, jobb döntésekhez vezetnek

Életbevágó tudni azt, hogy a vetőgépe a helyes tőszámot veti el. A poros körülmények, illetve a nagy tőszám nehézzé teszi a tőszám pontos figyelését. A tőszám szempontjából a vetőcső közepén jó mérni, de hogyan változik a tőtávolság a vetőcső közepe és az alja között?

Nem minden vetőcsőszenzor egyforma

Az optikai szenzorok esetében a magnak meg kell szakítania a fényt a vetőcső közepén. A többszörözés, a nagy tőszám és a poros körülmények kihívások elé állítják ezt a technológiát. A magot a cső közepén érzékelve kevésbé lesz pontos az eredmény arra nézve, hogy milyen lesz a tőtáv a talajon.

A WaveVision mindet látja

A WaveVision megfelel ezeknek a kihívásoknak. Nagyfrekvenciás rádióhullámok mérik a vetőcsövön keresztül haladó anyag sűrűségét, miközben háromdimenziós képet is készít. A WaveVisiont nem téveszti meg a por vagy a többszöröződés. A vetőcső közepe helyett az alsó részén mérve adja a legjobb képet az aktuális sortávról a talajon. A pontosabb adatok jobb döntésekhez vezetnek.

További információért keresse a területileg illetékes kollégáinkat!

Lássa a különbséget!

Mi történik, ha a WaveVision szenzort belepi a por? Mi a helyzet más vetőcsőszenzorok esetében? Csatlakoztattunk egy optikai és egy WaveVision szenzort ugyanahhoz a vetőcsőhöz, és grafitport fújtunk keresztül a csövön. Nézze meg az eredményt!

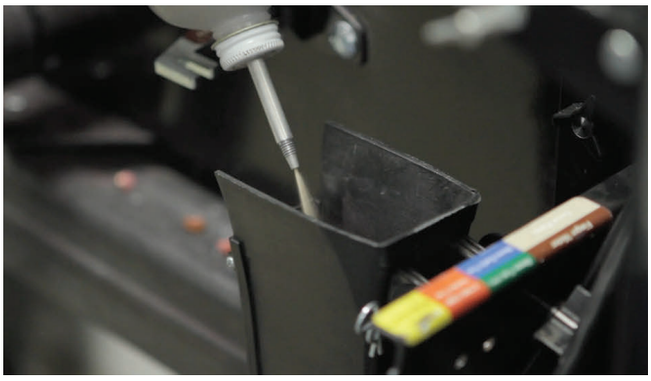

Grafitpor keresztülfújása a vetőcsövön.

A WaveVision szenzort nem zavarja össze a por, mint az optikai szenzort. Nézze meg a különbséget, hogy a két szenzor mit jelzett a 20|20 SeedSense® részére.

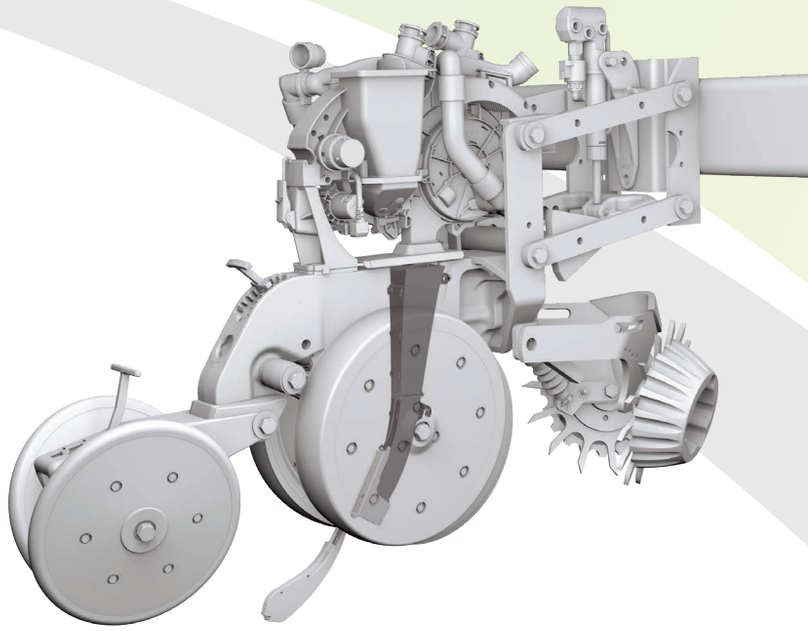

Műszaki adatok

VETŐKOCSI

Case IH® 1200/12X5*
Harvest International® LaserPro
John Deere® 7000/7100/7200/7300/17XX DB/17X5
Kinze® 2000/3000/4900
Monosem®
Precision Planting® ReadyRow Unit
White® 5000/6000/8000/9000

*2009-es vagy újabb, csak ha a vSet® és vDrive® fel van szerelve

FurrowForce™

Precision Planting

A sorzárás célja

A magárok zárása a vetés egyik kritikus mozzanata, mely során a gépkezelőben a következő kérdések merülhetnek fel: Helyesek a beállítások? Megfelelő ez a rendszer az adott körülményekhez? Milyen rugónyomást használjunk? Tucatnyi zárókerék típus közül a megfelelőt használom? Kell-e ezeket a beállításokat a szezonban, a nap folyamán esetleg táblán belül változtatnom? A megfelelő tömörítő kerék rendszer használata és helyes beállítása a csírázáshoz szükséges optimális feltételek teljesülését segíti elő:

1. Nincs nyitott magárok vagy légbuborék a mag körül
2. Kellően tömör mégis laza magágy
3. Megfelelő vízháztartás a talajban

A megfelelő sorzárás biztosítja az optimális talaj tömörödöttséget, ezáltal a megfelelő vízháztartást és hőmérsékletet; minimalizálja a késői és egyenetlen kelés lehetőségét, ezáltal a termésveszteséget is.

További információért keresse a területileg illetékes kollégáinkat!

Bizonyosság abban, hogy a rendszer jól végzi a feladatát

A FurrowForce™ a pneumatikus zárókerék rendszer alapvetően másként működik, mint a többi rendszer. A magárok zárásának minden mozzanatát egy új szintre emeli az egyedi kialakításának, az automata kétlépcsős és integrált érzékelős munkafolyamatnak köszönhetően. Az első szakaszban a csipkézett, döntött kerekek betörik a magágyat, megelőzve a légbuborékokat; a második szakaszban pedig a gumikerekek betömörítik azt. Ezen két zárási szakasznak köszönhetően a csírázás egyenletessége biztosított.
A FurrowForce™-szal nem kell tovább találgatni, hogy melyik állásba állítsuk a tömörítő kerekeket. Az első és második zárási szakasz összeköttetésben van egymással, a rendszerre ható erőket egy szenzor méri minden soron, amit a 20|20® monitor jelenít meg, valós időben. Ezzel az erőmérő szenzorral, minden soron egy automata kontroll modul van összeköttetésben, amely növeli vagy csökkenti a magágyra ható erőt. Ezáltal biztosítjuk, hogy az első szakasz megfelelően törje be a magágy falát, megelőzve a légbuborékokat, valamint a második szakaszban a tömörítő kerék megfelelő erővel tömörítse vissza a talajt, ezáltal javul a vízháztartás és a talaj-levegő arány. A FurrowForce™ rendszer használatával biztosak lehetünk abban, hogy a körülményeinkhez igazodva, a magágy legoptimálisabb zárását érjük el.

Sorzárási kísérlet a PTI farmon kukorica monokultúrában (2019)

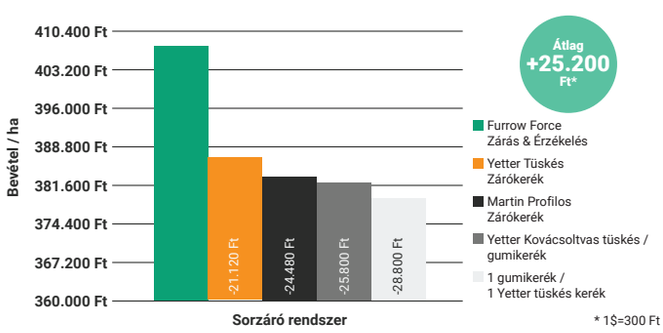

Sorzárási kísérlet a PTI farmon kukorica monokultúrában (2019)

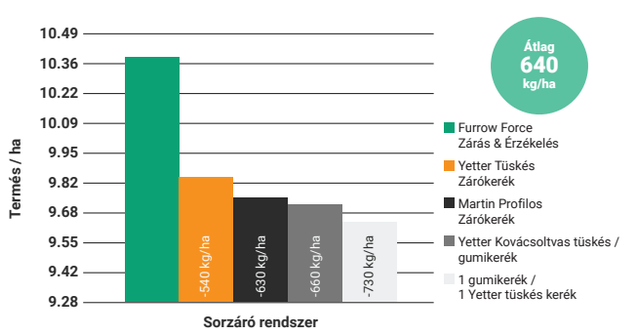

Szemmel látható különbség

A FurrowForce™ egy automatizált rendszer, a vezetőfülkében a gépkezelő beállítja a kívánt záró talajnyomás értéket, vagy a csipkézett kerekekre ható erőt. A táblák nem homogének, a sebesség és a vetőkocsi talajnyomása is változhat, ezért a sorzáróra ható erőket egy nyomás szenzor érzékeli. A mért értékek alapján a kontroll modul után állít. Ezáltal az egész záró rendszer dinamikussá válik, amivel fenntartható az ideális sorzárás. Ezzel a rendszerrel véget vethetünk a légbuborékoknak, alul vagy túltömörítésnek és a mag a megfelelően tömörített, nedves, zárt magágyba kerül. A FurrowForce™ segítségével biztos lehet vetőgépe teljesítményében, az automatizált kétlépcsős záró rendszerrel és integrált érzékeléssel.

2019-ben a Precision Technology Institute több záró rendszert tesztelt Pontiac, IL-ban. Az eredményeket az alábbi grafikonon láthatjuk, ahol az érzékelés és a kontroll terméstöbbletet eredményezett kukorica monokultúrában

Műszaki adatok

VETŐKOCSI

JOHN DEERE® 7200/7300 / 17XX / DB / 17x5 / ExactEmerge
KINZE® 3000
PRECISION PLANTING® READY ROW VETŐKOCSI
WHITE® 9000
HARVEST INTERNATIONAL® LASERPRO

EGYÉB KÖVETELMÉNYEK

20 | 20 (Gen 3) szükséges az érzékeléshez és a kontrollhoz.
Pneumatika - A FurrowForce™ rendszer részeként a Precision Planting többféle kompresszort kínál a megfelelő működéshez.
Záró kerekek - A FurrowForce™ speciális kerekeket használ a zárás első és második szakaszában, amelyet a Precision Planting® forgalmaz.
A Precision Planting® Rock Guard kiegészítőjét ajánlott a FurrowForce™-szal használni sziklás, köves körülmények között.

YieldSense

Precision Planting®

Döntéshozás a kombájn fülkéjében

A gazdálkodás során az egyik legértékesebb adat a döntéshozatalhoz a pontos terméshozam. A különböző táblákon a különböző hibridek és fajták hozamának ismerete segít meghozni azt a döntést, hogy mit vessünk a következő évben. A pontosabb terméshozamadatok ismerete jobb döntések meghozatalához vezet.

A térbeli pontosság számít

A pontos térbeli hozamadatok ismerete hasznos, de a kalibráció időigényes. A tábláról készített pontos, térbeli terméshozamadatok segítenek a jobb döntések meghozásában. A térbeli, pontos és könnyen kalibrálható terméshozam-monitor a legjobb információkat biztosítja a legjobb döntésekhez.

A beállítás egyszerű a YieldSense-szel

A YieldSense használata egyszerű. Terményenként egy egyszerű kalibrációt kell elvégeznie kezdésként minden szezonban. Az egyedülálló szemtulajdonság-készlet segítségével a szenzorkalibrációja megmarad akkor is, amikor tábláról táblára változik a hibrid, a fajta és a szemnedvesség.

További információért keresse a területileg illetékes kollégáinkat!

Lássa a különbséget

Az áramlásszenzorok áthelyezése nagy pontosságot garantál változó anyagáram mellett is. Az áttervezett fülek egyenletes terményáramot hoznak létre az áramlásszenzor előtt. Figyelje meg a nagy sebességű felvételeken a különböző bu/A (t/ha) terméshozamok anyagáramát, illetve azt, hogyan mérik a különböző szenzorok a szemeket!

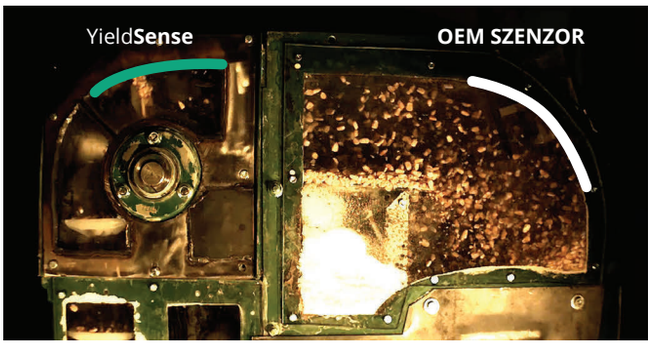

Az alacsony anyagáram látható a szenzor környezetében. A szem nagy része nem ütközik neki a többi áramlásszenzornak (fehérrel jelezve).

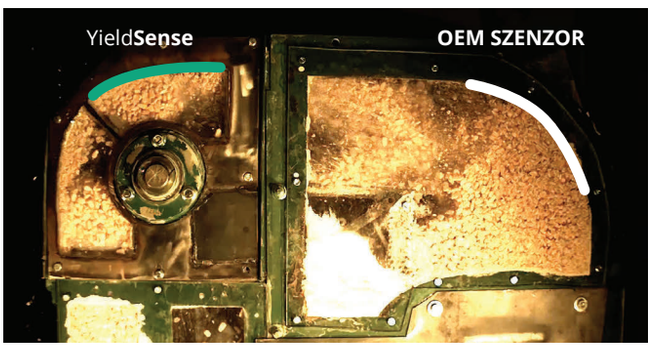

A nagy terményáram látható a szenzor környezetében. A többi áramlásszenzor (fehérrel jelezve) nem ad pontos értéket, mert a szem a szemnek ütközik és nem a szenzornak.

A szem tulajdonságmérő kosár a kulcsa az egyszerű kalibrációnknak. A lánc minden körülfordulásakor extra mennyiséget szór a szenzorra, ami lehetővé teszi a YieldSense számára a pontos hozammérést, ahogy a szem tulajdonságai és a nedvességtartalom változik.

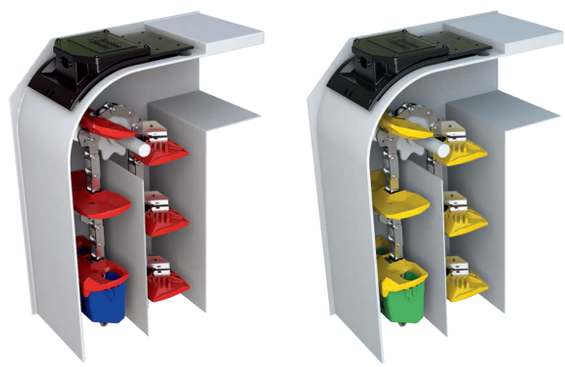

Műszaki adatok

KOMBÁJNOK

Case IH® 2X88/2X77/X088/X130/X140/X010/X120/X230/X240

John Deere® 9X00/9X10/9X50/9X60/9X70/ S sorozat

LEXION® minden 400-as sorozatú/500-as sorozatú/700-as sorozatú

Jegyzetek

FSC
www.fsc.org
MIX
Felelős forrásból
származó papír
FSC® C150166

A KITE Zrt. az esetleges nyomdai hibákért felelősséget nem vállal.

2023 © KITE Zrt.

Északnyugat-dunántúli Régió

GYŐR

Cseke András
alkatrészértékesítési menedzser
Tel.: 30-369-59-27

Németh András
alkatrészértékesítési menedzser
Tel.: 70-931-89-89

HEGYFALU

Guba Kálmán
alkatrészértékesítési menedzser
Tel.: 30-677-99-20

ZALASZENTBALÁZS

Papp Zoltán
alkatrészértékesítési menedzser
Tel.: 30-535-13-51

HERCEGHALOM

Popovics Mihály
alkatrészértékesítési menedzser
Tel.: 30-488-75-05

Szaifert Péter
alkatrészértékesítési menedzser
Tel.: 20-374-21-65

Dél-dunántúli Régió

KAPOSVÁR

Csádi György
alkatrészértékesítési menedzser
Tel.: 30-336-41-34

György-Dávid Valentin
alkatrészértékesítési menedzser
Tel.: 30-571-21-36

Kovács Zsolt
alkatrészértékesítési menedzser
Tel.: 70-370-11-39

SÁRBOGÁRD

Jankó Tamás
alkatrészértékesítési menedzser
Tel.: 30-572-15-39

SZEKSZÁRD

Tóth Gábor
alkatrészértékesítési menedzser
Tel.: 30-300-22-59

PELLÉRD

Szilágyi Illés
alkatrészértékesítési menedzser
Tel.: 70-370-11-73

Déli Régió

TELEKGERENDÁS

Balázs Péter
alkatrészértékesítési menedzser
Tel.: 30-433-21-70

Torma Sándor
alkatrészértékesítési menedzser
Tel.: 30-915-33-36

Vajgely György
alkatrészértékesítési menedzser
Tel.: 20-374-16-73

HÓDMEZŐVÁSÁRHELY

Bereczki Péter
alkatrészértékesítési menedzser
Tel.: 30-915-33-42

Sós Miklós
alkatrészértékesítési menedzser
Tel.: 30-349-37-24

KECSKEMÉT

Keresztes Gergő
alkatrészértékesítési menedzser
Tel.: 70-370-11-67

BAJA

Zatykó Péter
alkatrészértékesítési menedzser
Tel.: 30-678-02-45

Északkelet-magyarországi Régió

NAGYKÁLLÓ

Éles Jenő
alkatrészértékesítési menedzser
Tel.: 30-967-00-50

Málik Attila
alkatrészértékesítési menedzser
Tel.: 30-326-46-01

NÁDUDVAR

Borbíró Gyula
alkatrészértékesítési menedzser
Tel.: 30-266-46-91

Ludman Balázs
alkatrészértékesítési menedzser
Tel.: 70-370-11-34

Nagy Róbert
alkatrészértékesítési menedzser
Tel.: 30-572-08-96

FELSŐZSOLCA

Takács László
alkatrészértékesítési menedzser
Tel.: 30-915-33-37

Közép-magyarországi Régió

ASZÓD

Bálint Balázs
alkatrészértékesítési menedzser
Tel.: 30-419-08-98

DABAS

Gazsi Ákos
alkatrészértékesítési menedzser
Tel.: 70-931-89-82

MEZŐTÚR

Molnár László
alkatrészértékesítési menedzser
Tel.: 30-677-99-18

SZÁSZBEREK

Ulviczki Tamás
alkatrészértékesítési menedzser
Tel.: 30-636-16-94

FÜZESABONY

Robotka Norbert
alkatrészértékesítési menedzser
Tel.: 20-233-66-01

KERESSE FEL ALKÖZPONTJAINKBAN ALKATRÉSZ-ÉRTÉKESÍTŐ KOLLÉGÁINKAT!

KITE webshop
webshop.kite.hu