**pellenc s.a.**

Route de Cavaillon
B.P. 47
84122 PERTUIS cedex
(France)
Tel : +33(0)4 90 09 47 00 Fax : +33(0)4 90 09 64 09
E-mail : pellenc.sa@pellenc.com
www.pellenc.com

**HUN**

**Az eredeti használati utasítás fordítása**

# HASZNÁLATI ÉS KARBANTARTÁSI UTASÍTÁS

# Selion M12

51_15_007A

*Opcionális carving vezető (hiv. 80343)

**FIGYELMESEN OLVASSA EL A HASZNÁLATI UTASÍTÁST HASZNÁLAT ELŐTT**

51_72425_M - 10/2016

# Tartalomjegyzék


**BIZTONSÁGI UTASÍTÁSOK . . . 3**

*A SZERSZÁMRA VONATKOZÓ ÁLTALÁNOS BIZTONSÁGI FIGYELMEZTETÉS . . . 3*

*BIZTONSÁGI FIGYELMEZTETÉS A LÁNCFŰRÉSZ HASZNÁLATÁHOZ . . . 5*

*A VISSZARÚGÁS OKAI ÉS HOGYAN ELŐZHETI MEG A FELHASZNÁLÓ . . . 6*

*BIZTONSÁGI FELSZERELÉS . . . 8*

*BIZTONSÁGGAL KAPCSOLATOS MEGJEGYZÉSEK. . . . 8*

*BIZTONSÁGI JELZÉSEK . . . 9*

**LEÍRÁS ÉS MÛSZAKI JELLEMZÉS . . . 10**

*MŰSZAKI LEÍRÁS. . . . 10*

**A SZERSZÁM ÜZEMBE HELYEZÉSE . . . 11**

*AZ ELSŐ HASZNÁLAT . . . 11*

*A LÁNC KENŐRENDSZERE . . . 11*

*A LÁNC KÉNYSZERÍTETT KENÉSI RENDSZERE . . . 11*

**A SZERSZÁM ÜZEMBE HELYEZÉSE . . . 12**

*A LÁNC VÉDELME . . . 12*

*BEINDÍTÁS . . . 13*

*A SZERSZÁM FOGÁSA . . . 13*

**ÜZEMBE HELYEZÉS ÉS HASZNÁLAT . . . 14**

*BEVEZETÉS . . . 14*

*LÁNCFÉK . . . 14*

*A LÁNCFÉK ELLENŐRZÉSE . . . 14*

*A LÁNCVEZETŐ FELSZERELÉSE . . . 15*

*A LÁNC FELSZERELÉSE. . . . 15*

*AUTOMATIKUS LÁNCFESZESSÉG (AUTOMATIC TENSION) . . . 15*

*A FOGASKERÉK ELLENŐRZÉSE ÉS CSERÉJE . . . 16*

*A LÁNCVEZETŐ TISZTÍTÁSA . . . 16*

*A LÁNCVEZETŐ KENÉSE . . . 16*

*A NÉGY ALAPSZABÁLY. . . . 17*

*SAVJETI ZA UPORABU . . . 18*

**KARBANTARTÁS. . . . 19**

*TISZTÍTÁS . . . 19*

*KARBANTARTÁSI IDŐSZAKOK. . . . 19*

*A LÁNC ÉS A VEZETŐ CSERÉJE . . . 20*

**ÁLTALÁNOS UTASÍTÁSOK A VÁGÓÉLEK ÉLEZÉSÉT ILLETŐEN . . . 21**

*A VÁGÓÉLEK ÉLEZÉSE EGY KEREK RESZELŐVEL . . . 21*

**A MÉLYSÉGSZABÁLYOZÓK BEÁLLÍTÁSA . . . 22**

**KARBANTARTÁS. . . . 23**

*IDÉNYEN KÍVÜLI TÁROLÁS . . . 23*

**OLAJTARTÁLY. . . . 23**

**KARBANTARTÁS. . . . 24**

*REZNO ORUĐE . . . 24*

*POTROŠNI MATERIJAL . . . 24*

*PRIBOR. . . . 24*

**«PELLENC SA» GARANCIA ÉS FELELŐSSÉGET KIZÁRÓ KIKÖTÉS . . . 25**

**„CE” MEGFELELŐSÉGI NYILATKOZAT . . . 26**

## FONTOS ELŐSZÓ

**KÖRNYEZETVÉDELEM**

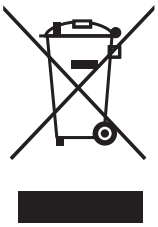

Készüléke számos értékesíthető vagy újrahasznosítható anyagot tartalmaz. Kezelésének kivitelezése érdekében adja át a készüléket viszonteladójának, vagy egy megbízott szolgáltatási központnak.

Tájékozódjon az Ön által végzett tevékenységre vonatkozó, az adott országban érvényben lévő környezetvédelmi szabályozásokkal kapcsolatban.

## BIZTONSÁGI UTASÍTÁSOK

**ŐRIZZE MEG EZEKET AZ UTASÍTÁSOKAT**
**Ez a kézikönyv fontos információkat és használati utasításokat tartalmaz a következő szerszámhoz: SELION M12.**

**NAGYON FONTOS, hogy elolvassa az egész használati utasítást, mielõtt használná a szerszámot vagy karbantartási mûveleteket végezne vele!**
**Lelkiismeretesen kövesse a késõbbiekben leírt utasításokat és képeket!**

Ez a használati utasítás szintén ad tanácsokat és információkat, melyeket a **MEGJEGYZÉS** vagy a **FIGYELMEZTETÉS / FELHÍVÁS** címszavak alatt talál meg.

A **MEGJEGYZÉS** további információkkal szolgál bizonyos részek pontosabb megértéséhez vagy egyes lépések részletes leírását tartalmazza.

A **FIGYELMEZTETÉS / FELHÍVÁS** egyes munkameneteknél szerepel, melyek közben - helytelen használat esetén - komolyan rongálódhat a felszerelés és/vagy komoly testi sérülést okozhatunk magunknak.

A **GARANCIA** G címszó jelzi, hogy a folyamat nem tartozik az engedélyezett eljárások közé és ellenkezik az utasításokkal, ezáltal gyártó nem vállal garanciát érte, és a tulajdonosnak kell fedeznie minden javítási költséget.

A biztonsági jelzések szintén figyelmeztetik a felhasználót a biztonsági óvintézkedések betartására. Azonosítsa a jelzéseket és cselekedjen az útmutatásuk szerint, mielõtt használná a szerszámot! Azonnal cserélje ki bármilyen a károsodott, vagy részben sérült jelzéseket!

**Olvassa el a BIZTONSÁGI JELZÉSEKrõl szóló részt, ahol megtalálja a szerszámon található jelzések pontos leírását.**

Semmilyen része ennek az utasításnak nem használható semmilyen célra a PELLENC Company engedélye nélkül. Illusztrációk informatív jellegûek, és semmi esetben sem szerzõdésesek. A PELLENC Company fenntartja minden jogát bármely termékének szükség szerinti módosítására vagy fejlesztésére a hasonló modell tulajdonosainak tájékoztatása nélkül. Ez az útmutató a szerszám fontos tartozéka, és csak együtt adhatók el.

**TARTSA BE EZEKET AZ ELŐÍRÁSOKAT**

## A SZERSZÁMRA VONATKOZÓ ÁLTALÁNOS BIZTONSÁGI FIGYELMEZTETÉS

**FIGYELEM! Olvasson el minden biztonsági figyelmeztetést és minden utasítást.**
**Őrizze meg a figyelmeztetéseket és utasításokat, mert később még szüksége lehet rá.**

**A készüléket csökkent fizikai, érzékszervi vagy mentális képességekkel rendelkező, illetve kellő tapasztalattal és a készülékre vonatkozó ismeretekkel nem rendelkező személyek (ideértve a gyerekeket is) nem használhatják, kivéve akkor, ha a biztonságukért felelős személy felügyelete alatt állnak, vagy a készülék használatára vonatkozó előzetes útmutatásokat kaptak tőle.**

## BIZTONSÁGI UTASÍTÁSOK

### A MUNKATERÜLET BIZTONSÁGA

**1– Tiszta és jól megvilágított területen folytassa a munkavégzést.** A rendetlen vagy sötét területek balesetveszélyesek lehetnek.
**2– Az elektromos eszközöket ne működtesse robbanásveszélyes közegben, például gyúlékony folyadékok, gáz vagy por környezetében.** Az elektromos eszközök szikrákat keltenek, amelyek meggyújthatják a port vagy a gázokat.
**3– Tartsa távol a gyermekeket és a jelenlévő személyeket a szerszám használata közben.** Ha elterelődik a figyelme, elveszítheti az ellenőrzést a szerszám felett.

### ELEKTROMOS BIZTONSÁG

**1– Ne tegye ki a szerszámot esőnek vagy nedves környezetnek.** A szerszámba kerülő víz növeli az áramütés kockázatát.
**2– A tápvezetéket kezelje óvatosan. Ne használja a vezetéket a szerszám megtartására, húzására vagy a konnektorból való kihúzásra. Tartsa a tápvezetéket hőtől, kenőanyagtól, éles szélektől vagy mozgásban lévő részektől távol.** A sérült vagy összekuszálódott vezetékek növelik az áramütés kockázatát.

### SZEMÉLYI BIZTONSÁG

**1– Legyen óvatos, nézze, amit csinál és a szerszám használata közben legyen mindig megfontolt. Ne használja a szerszámot, ha fáradt, kábítószer, alkohol vagy gyógyszerek befolyása alatt áll.** A szerszám üzemeltetése közbeni pillanatnyi figyelmetlenség súlyos személyi sérüléshez vezethet.
**2– Használjon biztonsági felszerelést. Mindig viseljen védőszemüveget.** A körülményeknek megfelelően használt védőfelszerelések, például porvédő álarc, csúszásmentes biztonsági cipők, védősisak vagy fülvédők csökkentik a személyi sérülések kockázatát.
**3– Kerülje a hirtelen indítást. Ellenőrizze, hogy a kapcsoló kikapcsolt helyzetben legyen, mielőtt a készüléket a hálózatra és/vagy az akkumulátorra kapcsolja, tartja vagy szállítja.** Baleset forrása lehet, ha a szerszámot a kapcsolóra helyezett ujjával szállítja, vagy úgy dugja be az aljzatba, hogy a kapcsolója bekapcsolt helyzetben van.
**4– )A szerszám bekapcsolása előtt távolítson el minden beállító kulcsot.** A szerszám valamely forgó alkatrészéhez csatlakoztatott csavarkulcs személyi sérüléshez vezethet.
**5– Ne kapkodjon. Mindig tartson megfelelő testhelyzetet és őrizze meg egyensúlyát.** Így váratlan helyzet esetén jobban ellenőrzése alatt tudja tartani a szerszámot.
**6– ) Viseljen megfelelő öltözéket. Ne hordjon bő ruhákat vagy ékszereket. Tartsa haját, ruhát és kesztyűt a mozgásban lévő részektől megfelelő távolságra.** A laza ruházat, az ékszerek vagy a hosszú haj beakadhat a mozgó alkatrészekbe.

### A SZERSZÁM HASZNÁLATA ÉS KARBANTARTÁSA

**1– Ne erőltesse a szerszámot. Használjon a végezni kívánt munkának megfelelő szerszámot.** A megfelelő szerszám – akkora terhelésen, amelyre azt tervezték – jobban és biztonságosabban végzi el a feladatot.
**2– Ne használja a szerszámot akkor, ha a kapcsoló nem teszi lehetővé a bekapcsolt állapotból a kikapcsolást, vagy fordítva.** A kapcsolóval nem vezérelhető szerszámok veszélyesek, ezért azokat meg kell javítani.
**3– Húzza ki a szerszám hálózati tápforrásának és/vagy akkumulátor egységének a dugaszát minden beállítás, tartozékcsere vagy a szerszám tárolása előtt.** Ezek a megelőző biztonsági intézkedések csökkentik a szerszám véletlen beindulásának kockázatát.
**4– Tartsa a leállított eszközt gyermektől távol, és ne engedje meg, hogy a szerszámot vagy a jelenlegi használati útmutatást nem ismerő személyek bekapcsolják.** A szerszámok veszélyesek gyakorlatlan használók kezében.
**5– Tartsa be a szerszám karbantartási előírásait. Ellenőrizze, hogy a mozgó részek egyenes vonalban vannak, nem szorulnak, nincs törött alkatrész vagy egyéb olyan körülmény, ami a szerszám**

**működését befolyásolhatja. Sérülés esetén javíttassa meg a szerszámot, mielőtt ismét használná.** Sok balesetet a rosszul karbantartott szerszámok okoznak.
**6– Tartsa élesen és tisztán a vágószerszámokat.** A megfelelően karbantartott, éles vágóélekkel rendelkező vágószerszámok kevésbé akadnak el és könnyebben kezelhetők.
**7– Használja a szerszámot, tartozékokat, késeket stb. ezeknek az útmutatásoknak megfelelően, figyelembe véve a munkavégzés körülményeit és az elvégzendő munkát.** A szerszám nem rendeltetésszerű használata veszélyes helyzeteket idézhet elő.

**KARBANTARTÁS**
**1– A szerszám karbantartását csak a PELLENC által jóváhagyott forgalmazónál végeztesse, kizárólag azonos alkatrészek felhasználásával.** Ez biztosítja a készülék biztonságos működésének fenntartását.

## BIZTONSÁGI FIGYELMEZTETÉS A LÁNCFŰRÉSZ HASZNÁLATÁHOZ

**1– Ne közelítse meg testének egyik részével sem a fűrészláncot, amikor a láncfűrész működik. A láncfűrész bekapcsolása előtt ellenőrizze, hogy a fűrészlánc nem ér-e hozzá valamihez.** A láncfűrész használata közben elég egy pillanatnyi figyelmetlenség, és a gépkezelő ruhája vagy valamelyik testrésze beakadhat a fűrészláncba.
**2– A láncfűrész hátsó markolatát mindig a jobb kezével, az elülső markolatot pedig a bal kezével tartsa.** Ha felcserélt kezekkel tartja a láncfűrészt, megnöveli a személyi sérülések kockázatát, ezért soha ne tegye.
**3– A szerszámot csak a szigetelt felületeinél fogja meg, mert a láncfűrész érintkezésbe kerülhet láthatatlan vezetékekkel, vagy a szerszám saját tápvezetékével.** „Feszültség alatt” lévő vezetékkel érintkező láncfűrész fém részei szintén feszültség alá kerülhetnek és a kezelő áramütést szenvedhet.
**4– Használjon védőszemüveget és fülvédő eszközt. További védőeszközök, fejvédő, kézvédő, lábszár- és lábfejvédő használata ajánlott.** A megfelelő védőruházat csökkenti a szétrepülő fadarabkák által okozott vagy a fűrészlánc véletlen megérintése miatti személyi sérülések kockázatát.
**5– Mindig tartsa megtámasztva a lábát és csak stabil, biztonságos és vízszintes felületen tartva használja a láncfűrészt.** Csúszós vagy ingatag felületen, például létrán állva könnyen elveszítheti az egyensúlyát vagy a láncfűrész feletti ellenőrzést.
**6– Megfeszülő ág vágásakor legyen óvatos, mert visszacsapódhat.** Amikor a farostokban fellépő húzófeszültség felszabadul, akkor az ág nekicsapódhat a láncfűrész kezelőjének, és/vagy a gépkezelő elveszítheti az uralmát a gép felett.
**7– Rendkívül óvatos legyen bozót és fiatal cserjék vágása közben.** A vékony ágak beakadhatnak a fűrészláncba, és ostorszerűen a gépkezelőnek csapódhatnak, vagy a húzóhatás révén kibillenthetik a gépkezelőt az egyensúlyából.
**8– A láncfűrészt az elülső markolatánál fogva és testétől távol tartsa, mielőtt feszültség alá helyezi. A láncfűrész szállítása vagy tárolása során mindig legyen rajta a láncvédő.** A láncfűrész megfelelő kezelésével csökkenthető annak a valószínűsége, hogy véletlenül hozzáér a mozgó fűrészlánchoz.
**9– Tartsa be a kenéshez, feszítéshez és a lánc cseréjéhez szükséges tartozékokra vonatkozó utasításokat.** A rosszul megfeszített vagy nem megfelelően megkent lánc elszakadhat, vagy előfordulhat, hogy visszarúg.
**10– Tartsa a markolatot szárazon, tisztán és olajtól vagy zsírtól mentes állapotban.** A kenőzsírtól vagy olajtól csúszós markolat miatt a gépkezelő elveszítheti az uralmát a gép felett.
**11– Csak fát vágjon a láncfűrésszel. Ne használja a láncfűrészt rendeltetésének nem megfelelő célra. Például: ne használja a láncfűrészt műanyagok, falazóanyagok vagy fán kívül egyéb építőanyagok vágására.** Ha a láncfűrészt a rendeltetésétől eltérő műveletek végzésére használja, veszélyhelyzetet idézhet elő.

## A VISSZARÚGÁS OKAI ÉS HOGYAN ELŐZHETI MEG A FELHASZNÁLÓ

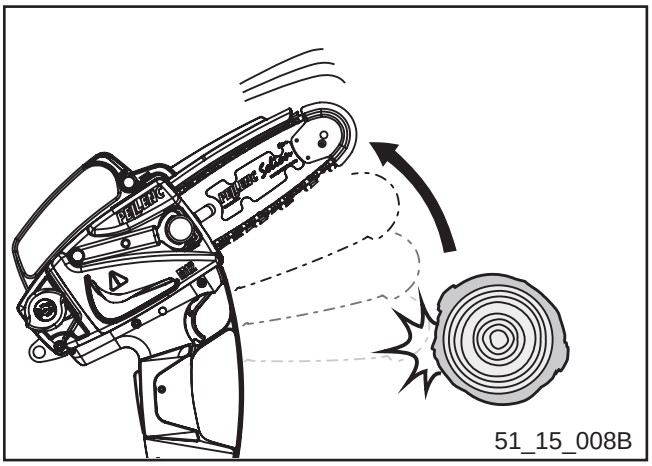


Visszarúgás akkor következhet be, amikor a vezetőlap csúcsa vagy vége hozzáér egy tárgyhoz, vagy amikor a fa összezáródik és beszorítja a fűrészláncot a vágatba.

A fűrész végének érintése egyes estekben hirtelen ellenkező reakciót válthat ki, amitől a vezetőlap felfelé és hátra emelkedhet, a felhasználó felé.

A fűrészlánc megszorulása a vezetőlap felső részén hirtelen hátralökheti a vezetőlapot a felhasználó felé.

Ezeknek a reakcióknak a következtében a felhasználó elveszítheti uralmát a fűrész felett, ami súlyos testi sérülést okozhat. Ne csak a fűrészbe beépített biztonsági eszközökre számítson. A láncfűrész használójaként minden intézkedést meg kell tennie annak érdekében, hogy vágás közben baleset vagy sérülés ne fordulhasson elő.

A visszarúgás a szerszám a helytelen használat, és/vagy a nem megfelelő működési körülmények eredménye, és az alábbi megfelelő elővigyázatossággal megelőzhető:

- **Tartsa erősen két kezével a fűrészt, hüvelykujjával és az ujjaival fogja át a markolatot, testét és karjait tartsa olyan helyzetben, hogy ellen tudjon állni a visszarúgás erőinek.** A visszarúgást a kezelő kontrollálni tudja akkor, ha betartja a megfelelő előírásokat. Ne hagyja elmenni a láncfűrészt.
- **Ne nyújtsa a karját túlságosan messzire és ne vágjon a váll magasságánál magasabban.** Ez hozzájárul ahhoz, hogy megakadályozza a fűrész végének véletlen érintését és váratlan helyzet esetén jobban úrrá tud lenni a láncfűrésznek.
- **Különböző típusú láncok léteznek, az elvégzendő feladattól függően. Csak eredeti PELLENC láncokat és vezetőlapokat használjon.** A nem megfelelő láncvezetők és láncok használata a lánc szakadásához és/vagy visszarúgásokhoz vezethet.
- **Tartsa be az élezésre és a láncfűrész karbantartására vonatkozó utasításokat.** A mélyésgbeállító csökkenése a visszarúgások megnövekedett kockázatával járhat.

**Nagyfokú biztonság három forradalmi PELLENC technológiának köszönhetően!**

Az első biztonsági szerkezet a PELLENC elektronikus működtetésű visszacsapódás érzékelője: leesés vagy visszacsapódás (*kick-back* jelenség) esetén ez a mechanizmus azonnal aktivál egy elektromos láncféket, amely 8-szor érzékenyebb, mint egy robbanómotoros láncfűrész láncféke.

A második biztonsági szerkezet a szerszám öntesztelő rendszere: a Selion M12 az első használat alkalmával ellenőrzi, hogy az elektronikus visszacsapódás érzékelő működőképes állapotban van-e. Ha igen, akkor lehetővé teszi a szerszám használatát!

Végül a harmadik, biztonságot nyújtó tényező az enyhe visszacsapódású OREGON láncok használata: ezekkel visszacsapódás esetén a hatás sokkal gyengébb, mint egy hagyományos láncfűrésznél.

Mindent összevetve a SELION M12 sokkal biztonságosabb szerszám, mint a hagyományos láncfűrészek.

## A láncfűrész egy kézzel történő használata

A kezelő nem használhatja egy kézzel a láncfűrészt fametszésre, ha instabil munkapozícióban helyezkedik el; az ágak végén elhelyezkedő kis átmérőjű gallyak vágásánál kézifűrészt kell alkalmazni.

A fametszési munkák során a láncfűrész egy kézzel csak a következő esetekben használható:

- a kezelő nem képes megtartani a kétkezes használatot biztosító munkapozíciót,
- a munkapozíció megtartásához szüksége van az egyik kezére,
- a fűrész teljesen kinyújtott, a kezelő testére merőleges és attól távol tartott használata (lásd A1 ábra).

Nagyon fontos, hogy a kezelő:

- soha ne vágjon a láncfűrész láncvezetőjének végén elhelyezkedő visszapattanási zónával,
- soha ne „tartsa és vágja” a faágakat, és
- soha ne próbálja meg elkapni a leeső ágakat.

## BIZTONSÁGI JELZÉSEK

### BIZTONSÁGI FELSZERELÉS

| | Védőfelszerelés | Viselés |
|---|---|---|
| 1 | Sisak | Kötelező |
| 2 | Szemvédő | Ajánlott |
| 3 | Kesztyű | Kötelező |
| 4 | Csúszásgátló csizma | Kötelező |
| 5 | Zajvédő eszköz | Ajánlott |
| 6 | Védőszemüveg | Kötelező |
| 7 | Kabát vagy karvédő | Kötelező |
| 8 | Nadrág | Kötelező |

MEGJEGYZÉS: Láncsebesség: 10,3 m/s. Viseljen ezen sebességnek megfelelő biztonsági öltözetet (0 osztály, az EN 382 szabvány szerint).
Oly módon öltözzön fel, hogy ruházata ne legyen túl bő.

### BIZTONSÁGGAL KAPCSOLATOS MEGJEGYZÉSEK

- Tartsa megfeszítve a bal karját a berendezés megfelelő ellenőrzése érdekében.
- A láncfűrészt oldalt és ne szemben tartsa.
- Csak eredeti Pellenc láncokat és vezetőlapokat használjon.
- A láncot, vezetőlapot és a fogaskereket tartsa megfelelő állapotban.
- Álljon terpeszben, megfelelően kiegyensúlyozott testhelyzetben.
- Változtassa időnként a testhelyzetét és tartson pihenőket munkavégzés közben.

FIGYELEM!!
- A láncfűrész használata előtt tegye szabaddá a munkaterületet.
- Számítsa ki a vágott tárgy leesésének helyét.
- Ügyeljen arra, hogy a láncfűrészt ne tolja vissza a vágott tárgy.

- A balesetek elkerülése érdekében helyezkedjen el megfelelően.
- Ne fűrészeljen létrán.
- Tartson távol minden személyt. Soha ne tartassa mással a tárgyat, amelyet vág.
- A faágakat a fa külsejétől a törzs felé haladva vágja megfelelő méretre.
- Vigyázzon, mert a levágott faágak visszapattanhatnak a talajra eséskor.

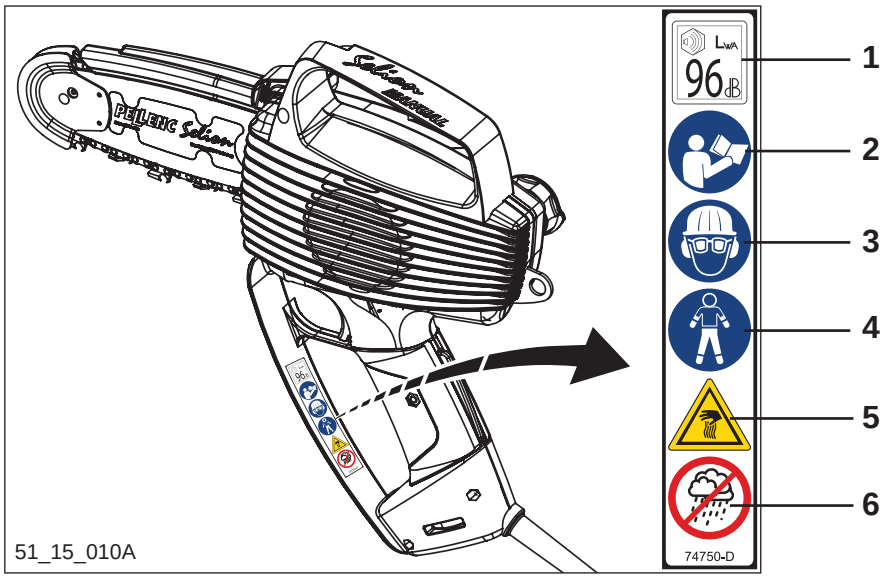


**1–** Garantált LwA hangteljesítmény-szint
**2–** Olvassa el a használati útmutatót
**3–** Szemüveg, hallásvédő és sisak használata kötelező
**4–** Megfelelő védőeszközök,  kézvédő, lábszár- és lábfejvédő használata kötelező
**5–** Égési sérülés veszélye (motor)
**6–** Ne tegye ki esőre

## LEÍRÁS ÉS MÛSZAKI JELLEMZÉS

**1–** Stražnja ručka
**2–** Otponac za pokretanje
**3–** Sigurnosni otponac
**4–** Zaštita prednje desne ruke
**5–** Kućište lanca
**6–** Lanac pile
**7–** Vodilica lanca (vodilica za rezbarenje kat. br. 80343 kao opcija)
**8–** Vijak za zatezanje kućišta lanca
**9–** Čep spremnika za ulje
**10–** Kabel napajanja alata
**11–** Teleskopski ključ za zatezanje
**12–** Lampica napajanja
**13–** Traka
**14–** Prednja ručka
**15–** Štitnik lanca
**16–** Vrh vodilice sa zaštitom od povratnog udarca
**17–** Štitnik lanca

## MŰSZAKI LEÍRÁS

| | |
|---|---|
| Autonómia | A használattól és az akkumulátor típusától függően változik |
| A lánc olajtartályának kapacitása | 7 $cm^3$ |
| Hasznos vágási hossz / láncvezető | 15 cm (6’’) / Pellenc specifikus |
| Lánc típus / osztás / vastagság | 25AP / 6.35 mm (1/4’’) / 1.3 mm (0.05’’) |
| Fogaskerék | 9 fog 1/4’’ |
| Láncsebesség | 10.3 m/s |
| A szerszám tömege vezető és lánc nélkül | 1.65 kg |

A zajszint és a rezgészint megállapítása a szerszám névleges maximális működése közben történt.

| | | |
|---|---|---|
| A munkavégzés helyén hangnyomásszint - A-szűrővel súlyozott egyenérték EN ISO 11201:1996 | $L_{pA}$ = 86 dB | K = 3 dB |

| Szimbólum | Érték | Egység | Hivatkozás | Megjegyzés |
|---|---|---|---|---|
| $L_{WAm}$ | 93,5 | dB(A) | 1 pW | Mért hangteljesítményszint |
| $L_{WAg}$ | 96 | dB(A) | 1 pW | Garantált zajteljesítményszint |

A hangteljesítményszint mérése és a garantált hangteljesítményszint a 2000/14/EK irányelv V. mellékletében előírt eljárás szerint történt, illetve megfelel a fenti irányelvnek.

| | | |
|---|---|---|
| Rezgéskibocsátás érték EN 60745-2-13:2008 szerint | bal kéz $a_h$ = 2,8 m/s² | pontatlanság $K_d$ = 1,5 m/s² |

## A SZERSZÁM ÜZEMBE HELYEZÉSE

### AZ ELSŐ HASZNÁLAT

**Pri prvoj upotrebi uređaja SELION M12 otvorite kućište kako biste skinuli i bacili pjenasti čep koji zatvara izlaz ulja prije no što postavite vodilicu lanca.**

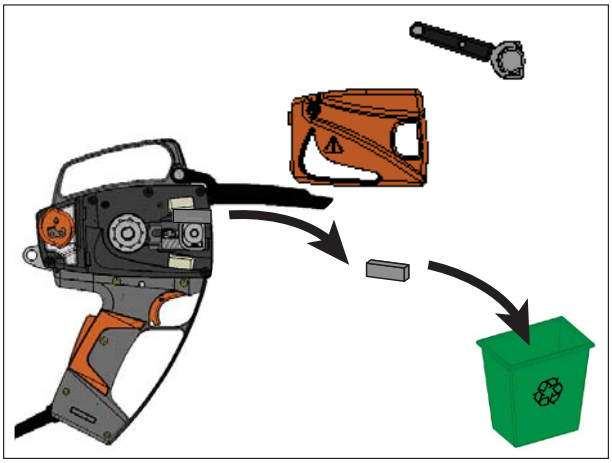

### A LÁNC KENŐRENDSZERE

**Ésszerű olajfogyasztás!**
Az olajhozam elektronikus irányításának köszönhetően az olajfogyasztás nagyon lecsökkent. Ez a technológia egy PELLENC innováció.

**1–** Használjon speciális olajat a vezetőhöz és a lánchoz (hiv. 116688).
**2–** A vezető és a lánc olaját gondosan töltse a tartályba.
**3–** Ellenőrizze az olajszintet minden két órában, és szükség esetén végezze el az utántöltést.

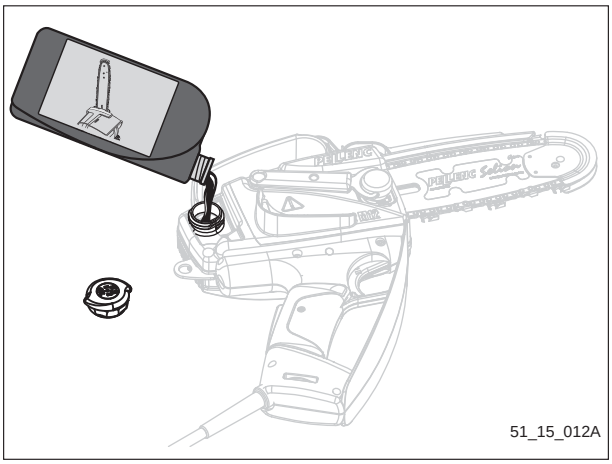


**FIGYELEM! Kellékek külön megvásárolható.**

**MEGJEGYZÉS:**
**A PELLENC a RAL-UZ-48 szabványnak megfelelő biológiailag lebontható olajat ajánl (hiv. 116688, vagy annak hiányában bármilyen, a RAL-UZ-48 szabványnak megfelelő olajat)**

### A LÁNC KÉNYSZERÍTETT KENÉSI RENDSZERE

**1–** Nyomja meg az indítókarokat és tartsa benyomva.
**2–** Nyomja be az akkumulátor kapcsolóját, a «1».
**3–** Egy automatikus ciklus kezdődik, hogy a tartályból az olajat felvigye a láncvezetőhöz.
- A ciklus alatt 20 másodpercenként 1 rövid hangjelzés hallható.
- 3 rövid hangjelzés jelzi a ciklus végét.

**4–** Engedje fel az indítókarokat az első rövid hangjelzésnél.

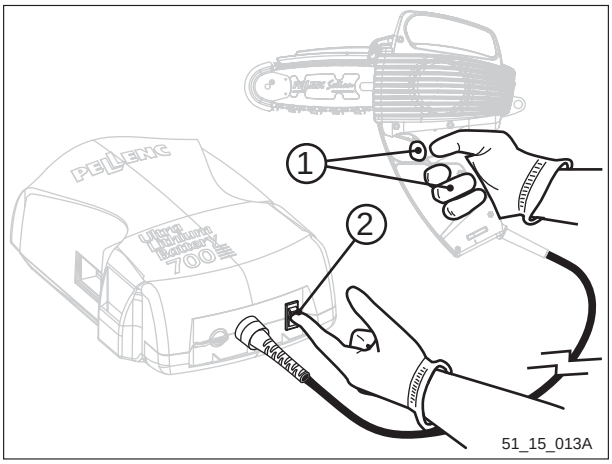


**Napomena: lanac se ne okreće tijekom faze prinudnog podmazivanja.**

**FIGYELMEZTETÉS:**
**Minden idény kezdetén végezzen el egy kényszerített kenést, hogy érvényesítse a lánc kenési funkcióját.**
**Szükség esetén végezzen kényszerített kenést.**

## A SZERSZÁM ÜZEMBE HELYEZÉSE

### A LÁNC VÉDELME

Štitnik lanca postavite za sve načine transporta, rukovanja i skladištenja uređaja.

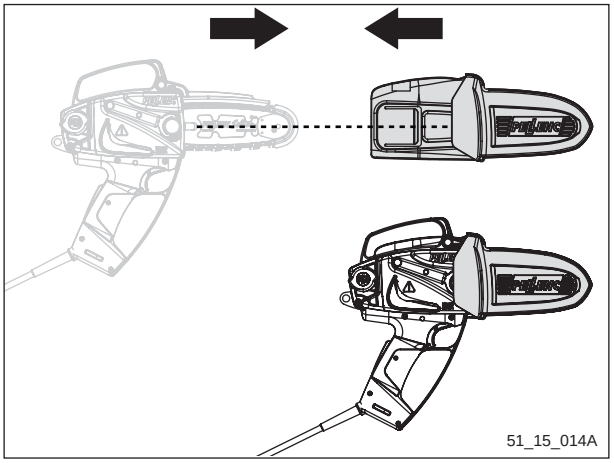


**Soha ne szállítsa a fűrészt láncvédő nélkül. Mindig a láncvédővel együtt kell szállítani.**

**FIGYELEM! Soha ne használjon szennyezett vagy használt olajat.**

**Štitnik lanca može se upotrebljavati kao držač ovješen o remen.**

## A SZERSZÁM ÜZEMBE HELYEZÉSE

### BEINDÍTÁS

**1–** Helyezze a szerszámot bekapcsolási helyzetbe (lásd  old. 11). Vegye le a láncvédőt.
**2–** Állítsa a Pellenc szerszám akkumulátorának kapcsolóját bekapcsolt helyzetbe «I». Amikor a jelzőlámpa (18) kigyullad, a szerszám feszültség alatt van, működésre kész.
**3–** Sigurnosni otponac (3) držite pritisnutim dok stražnju dršku motorne pile držite desnom rukom, a prednju dršku lijevom rukom.
**4–** A láncfűrész biztonságos szállításának garantálása érdekében egy elektronikus eszköz blokkolja a motor vezérlését 3 másodperccel a leállítás után. Nyomja meg egymás után kétszer a kart (2) a motor újraindításához. A láncfűrész ekkor minimális teljesítménnyel működik, a kart (2) benyomva tartva.
**5–** A szerszám motorjának leállításához engedje fel a kart(2).

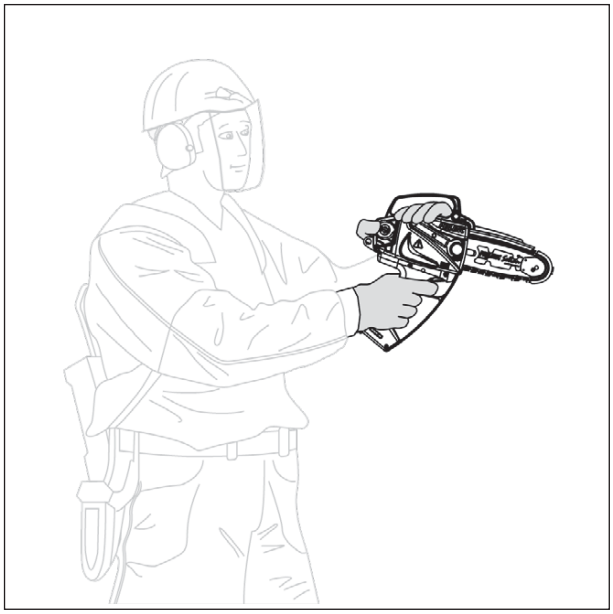

**Kontrolno svjetlo na stražnjoj ručki označava da je alat pod naponom**

**FIGYELMEZTETÉS:**
**A vezető vagy a lánc cseréje esetén minden alkalommal el kell végezni ezek bejáratását. Ehhez 1-2 percen keresztül működtesse üresben.**
**Bejáratás után ellenőrizze a lánc feszességét (lásd a 15 oldalt).**

**A szerszám Pellenc tervezésű elektromos motorral van felszerelve. Ez a motor lehetővé teszi az állandó sebesség megőrzését, úgy üresben, mint munkavégzés során.**
**Munkavégzéskor ne nyomja túlságosan a láncfűrészt.**
**Mindig indítsa el a motort, mielőtt hozzáérintené a láncot a fához.**
**Változassa a vastag és vékony vágásokat, hogy elkerülje a motor túlmelegedését.**

### A SZERSZÁM FOGÁSA

1. Fogja meg a szerszámot az első és hátsó fogantyúnál, és ellenőrizze, hogy semmi nem ér hozzá a lánchoz.
2. A tápkábelt rögzítse a karjához a melékelt karpánt segítségével.
3. A láncfűrész bekapcsolási helyzetben van.

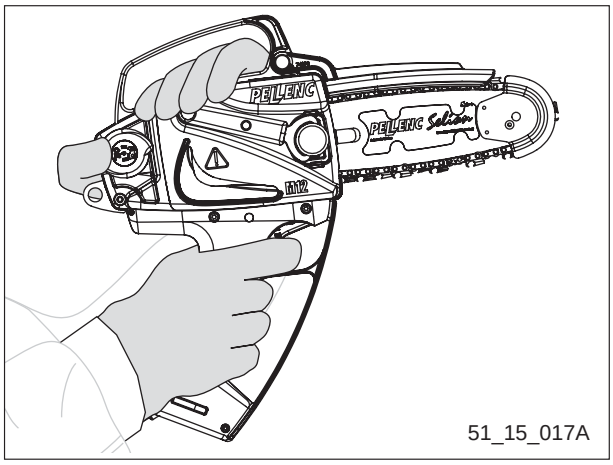


UPOZORENJE!
Ne režite ništa osim drveta.
Lijevu ruku uvijek držite na prednjoj ručki.

**FIGYELMEZTETÉS:**
**Soha ne húzza ki az akkumulátor elektromos vezetékét anélkül, hogy ellenőrizte volna, hogy a be-/kikapcsoló gomb a „0”, leállítás pozícióban van.**

## ÜZEMBE HELYEZÉS ÉS HASZNÁLAT

### BEVEZETÉS

**A lánc automatikus megfeszítése (PELLENC innováció) megkönnyíti a szerszám karbantartását!**
Az automatikus láncfeszítő rendszer (*Automatic Tension,* PELLENC innováció) megkönnyíti a lánc felhelyezését és a feszesség beállítását. Helyezze fel a vezetőt, majd rögzítse. A vezető a helyére kerül! A végleges rögzítés a behajtható kulcs (PELLENC innováció) segítségével történik.

Az automatikus láncfeszítő és a PELLENC behajtható kulcs lehetővé teszi a vezető néhány másodperc alatti kifeszítését, így nincs szükség további kulcsokra!

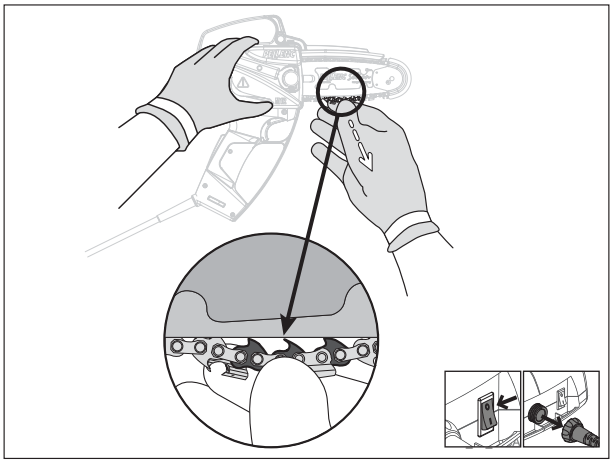

**A lánc meghúzásával bizonyosodjon meg a megfelelő láncfeszességről.**
**1-3 hajtó-láncszem válhat láthatóvá.**

### LÁNCFÉK

A szerszám ütésérzékelő rendszerrel van felszerelve. Ütés (visszarugás) esetén a szerszám azonnal leáll.

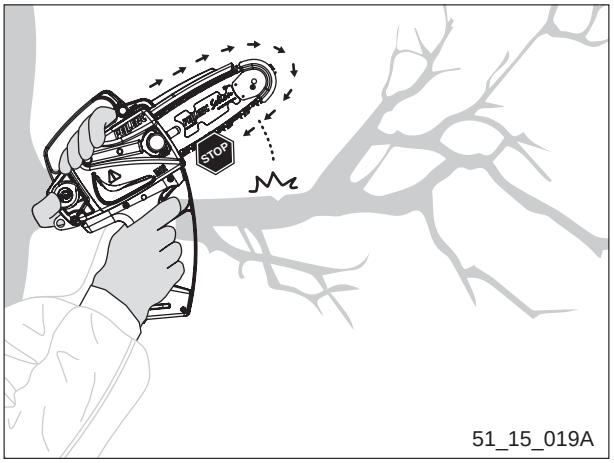


**Ellenőrizzea láncfűrész újraindítása előtt, hogy a lán nem érintkezik-e semmivel.**

### A LÁNCFÉK ELLENŐRZÉSE

Végezzen fentről lefelé hirtelen mozdulatokat, hogy a biztonsági védelem bekapcsolódjon.

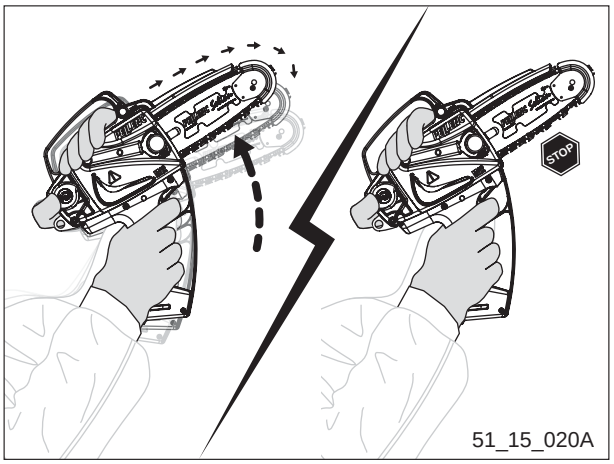


**FIGYELEM! Soha ne dolgozzon, ha a biztonsági kapcsoló nem működik.**

## A LÁNCVEZETŐ FELSZERELÉSE

2 láncvezető szerelhető a láncfűrészre:
visszarugásgátló antikickback 6’’ vezető (hiv. 78790)
carving 6’’ vezető (hiv. 80343).

A javasolt láncvezetőn kívül mást soha ne szereljen rá.

Végezze el a láncvezető felszerelését.
Szükség esetén cserélje ki, vagy fordítsa meg a vezetőt.

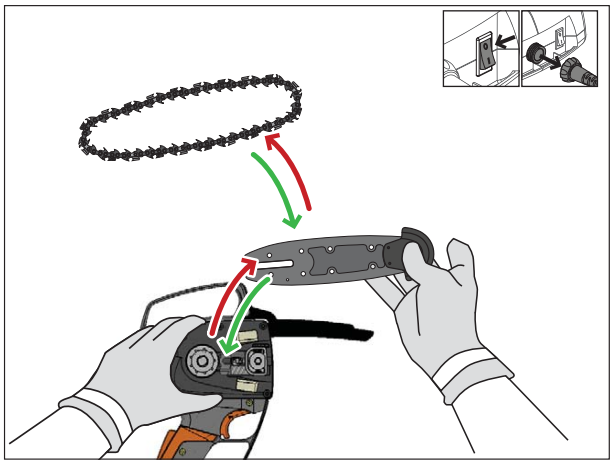

**A láncvezető cseréjét végezze el szükség szerint, vagy minden 3. vagy 4. láncnál.**
**Hetente fordítsa meg a láncvezetőt.**
**Mindig „0”-ra állított kapcsolóval és lecsatlakoztatott akkumulátor-csatlakozóval dolgozzon.**

## A LÁNC FELSZERELÉSE

**(kat.sz. 71550).**

Távolítsa el a láncborítást. Ehhez csavarja ki a láncborítás csavarját (**10**).
Nyomja a vezetőt a fogaskerék felé, hogy bekapcsolja a zárat.
Szerelje fel a láncot, a vágási irány betartásával.
Szerelje vissza a láncborítást.

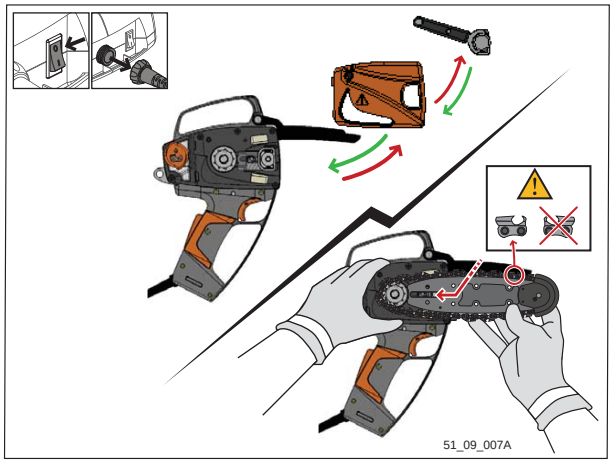


**Állítsa be a lánc feszességét.**
**Mindig „0”-ra állított kapcsolóval és lecsatlakoztatott akkumulátor-csatlakozóval dolgozzon.**

## AUTOMATIKUS LÁNCFESZESSÉG (AUTOMATIC TENSION)

**Egyszerű lánc-karbantartás!**
A lánc eltávolításához és visszahelyezéséhez nincs szükség további kulcsra, a PELLENC innovatív behajtható kulcs rendszerével néhány másodperc alatt kifeszíthető a lánc.

Lazítsa meg a láncborítás szorítócsavarját (**10**) 3 fordulattal.
A lánc automatikusan megfeszül, amikor a vezető előre mozog.
A teleszkópos kulcs segítségével szorítsa vissza megfelelő módon a láncborítás szorítócsavarját, majd pozícionálja a kart a tartómágnesre.

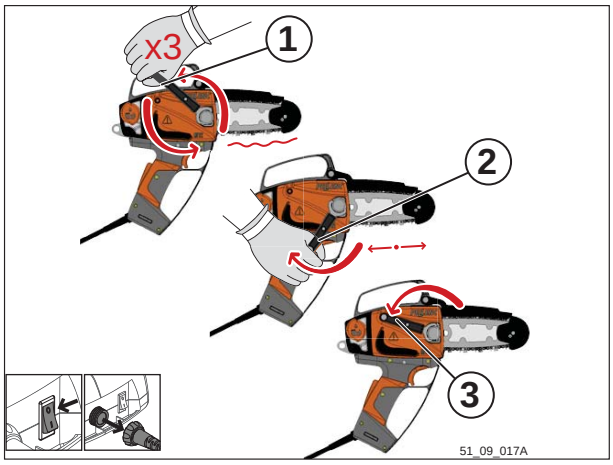

## AUTOMATIKUS LÁNCFESZESSÉG (AUTOMATIC TENSION)

**A feszességbeállítást a szükséges gyakorisággal végezze.**
**A feszesség a lánc meghúzásával ellenőrizhető a vezető közepénél: 1-3 szem válhat láthatóvá.**

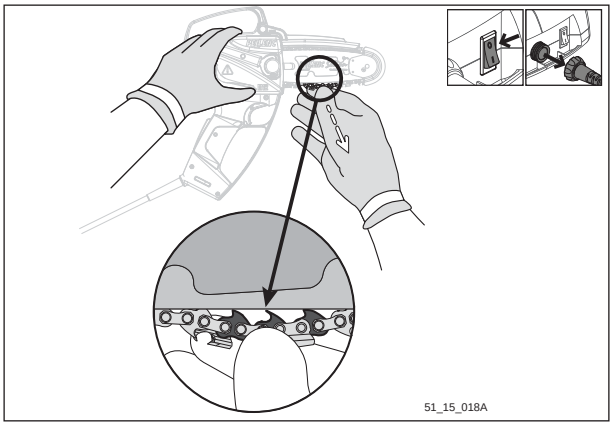


## A FOGASKERÉK ELLENŐRZÉSE ÉS CSERÉJE

Szerelje le a láncvezetőt és a láncot.
Távolítsa el a rögzítőgyűrűt és a fogaskereket.

**Cserélje ki a fogaskereket szükség esetén, vagy minden második láncnál (kat.sz. 64204).**

Szerelje vissza az alkatrészeket, a rögzítőgyűrű szerelési irányának betartásával.

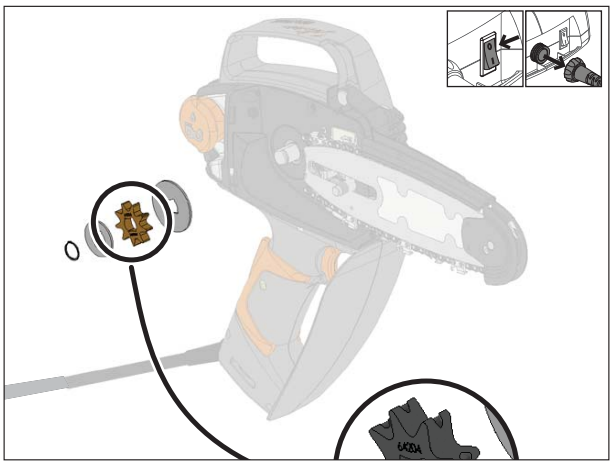

**A rögzítőgyűrű minden leszereléskor cserélendő (kat.sz. 01357).**
**Mindig „0”-ra állított kapcsolóval és lecsatlakoztatott akkumulátor-csatlakozóval dolgozzon.**

## A LÁNCVEZETŐ TISZTÍTÁSA

A láncvezetőt szerelje le és tisztítsa meg minden nap a vezetőnél és a kenőnyílásoknál.

**Ezt a műveletet a munkavégzés helyének minden változtatásnál végezze el a szerszám minimális fertőtlenítése érdekében.**
**A kenési nyílásokat a szükséges gyakorisággal tisztítsa.**
**Mindig „0”-ra állított kapcsolóval és lecsatlakoztatott akkumulátor-csatlakozóval dolgozzon.**

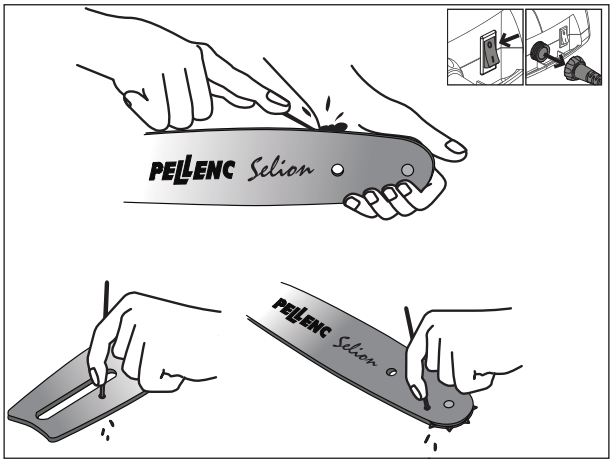


## A LÁNCVEZETŐ KENÉSE

Egy zsírzóprés segítségével végezze el a láncvezető kenését minden nap (kat.sz. 68518).

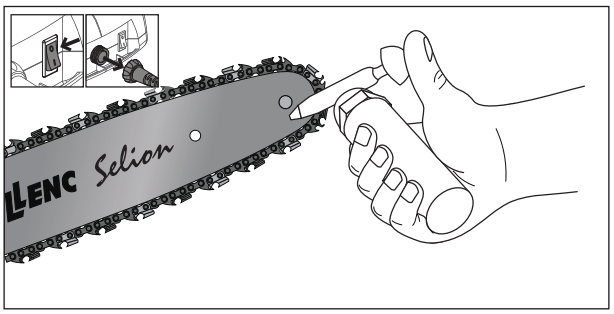


**FIGYELEM! Kellékek külön megvásárolható.**

■ 1. SZABÁLY

A lánc megfelelően feszes kell legyen.
Lásd a 15 oldalt.

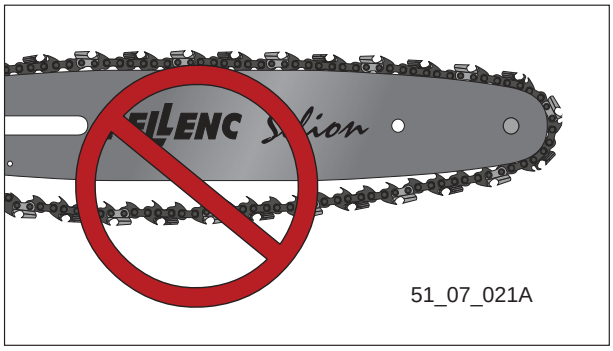


■ 2. SZABÁLY

A lánc kenése megfelelő kell legyen.
A vezető, a lánc és a fogaskerék állandó kenése kulcsfontosságú.
Lásd a 11 oldalt.

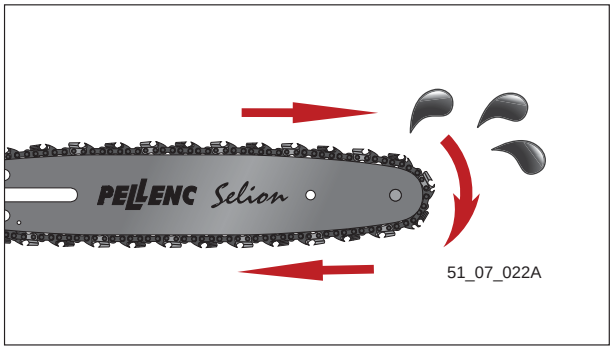


■ 3. SZABÁLY

A mélységszabályozók megfelelően be kell legyenek állítva.
A mélységszabályozók megfelelő beállítsa és formája elengedhetetlen a nagyfokú teljesítmény és a biztonság szempontjából.
Lásd a 22 oldalt.

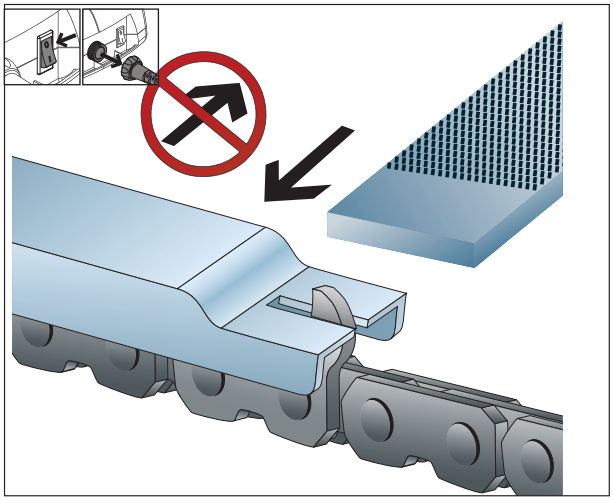

■ 4. SZABÁLY

A lánc ki kell legyen élezve.
Ha a lánc megfelelően ki van élezve, a szerszám végzi a munkát. Ha a fogak nincsenek kiélezve, Ön végzi a munkát. A vágótartozékok pedig hamarabb elhasználódnak.
Lásd a 21 oldalt.

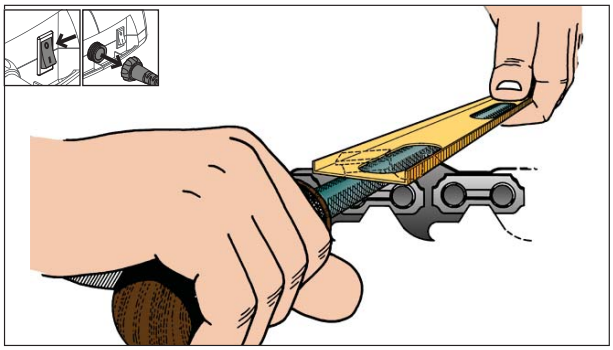

## SAVJETI ZA UPORABU

## VODILICA SA ZAŠTITOM OD POVRATNOG UDARCA

Vodilica sa zaštitom od povratnog udarca može se upotrebljavati za standardno rezanje:
- rezanje za održavanje
- restrukturiranje voćnjaka kako bi se omogućio prolaz između dva reda stabala.

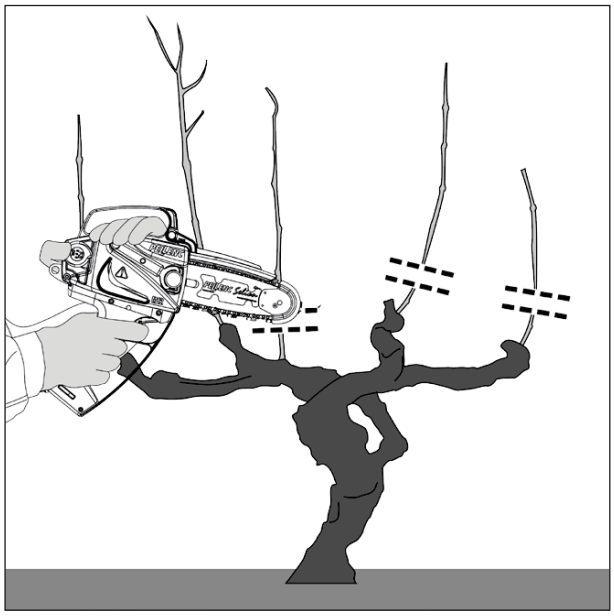

## VODILICA ZA REZBARENJE

Vodilica za rezbarenje ima vrlo uski profil koji omogućuje lakši pristup teškim područjima uz vrlo malu sklonost povratnom udarcu (kickback).
Upotrebljava se za preciznije rezove:
- rezanje stabala ili vinograda (čišćenje čokota pogođenih bolešću)
- selektivno rezanje guste krošnje voćaka
- oblikovanje drveta

## KARBANTARTÁS

### TISZTÍTÁS

Őrizze meg a szerszám tisztaságát. Ehhez rendszeresen tisztítsa egy nedves ronggyal és sűrített levegővel. Fordítson különös figyelmet a fával érintkező részekre (fűrész, vezető).

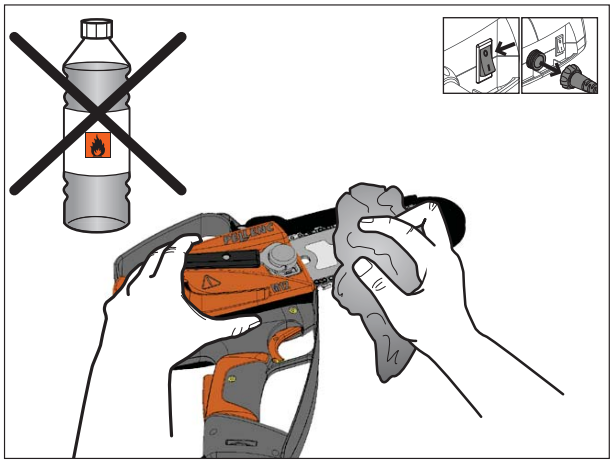

**FIGYELMEZTETÉS:**
**Soha ne használjon oldószereket (triklóretilén, lakkbenzin, benzin stb.) a szerszám tisztításához.**

### KARBANTARTÁSI IDŐSZAKOK

| | Minden üzembe helyezéskor | Óránként | Kétóránként | Hetente | Használat után | Évente, vagy szükség szerint |
|---|---|---|---|---|---|---|
| A berendezés vizuális ellenőrzése | X | | | | | |
| A biztonsági kar ellenőrzése | X | | | | | |
| Az olajszint jelző ellenőrzése | X | X | | | | |
| A lánczsírzás ellenőrzése | X | | | | | |
| A láncfeszítés ellenőrzése | X | | X | | | |
| A lánc élezésének ellenőrzése | X | | X | | | |
| A láncfék ellenőrzése | X | | | | | |
| A láncvezető ellenőrzése és tisztítása | | | | | X | |
| A láncvezető zsírzása | | | | | X | |
| A fogaskerék kopásának ellenőrzése | | | | X | | |
| Az akkumulátorkapacitás ellenőrzése | X | | | | | |
| A szerszám átvizsgáltatása hivatalos forgalmazóval | | | | | | X |

**MEGJEGYZÉS:**
**Vizsgáltassa át az ágvágót 200 üzemóránként vagy évente egyszer.**
**A szerszámot mindig tisztán, az akkumulátort pedig feltöltött állapotban tárolja.**

## A LÁNC ÉS A VEZETŐ CSERÉJE

**FIGYELEM:**
**Bármilyen beavatkozás előtt ellenőrizze, hogy a be-/kikapcsoló a „0”, kikapcsolt pozícióban van, és húzza ki az akkumulátor tápkábelét.**

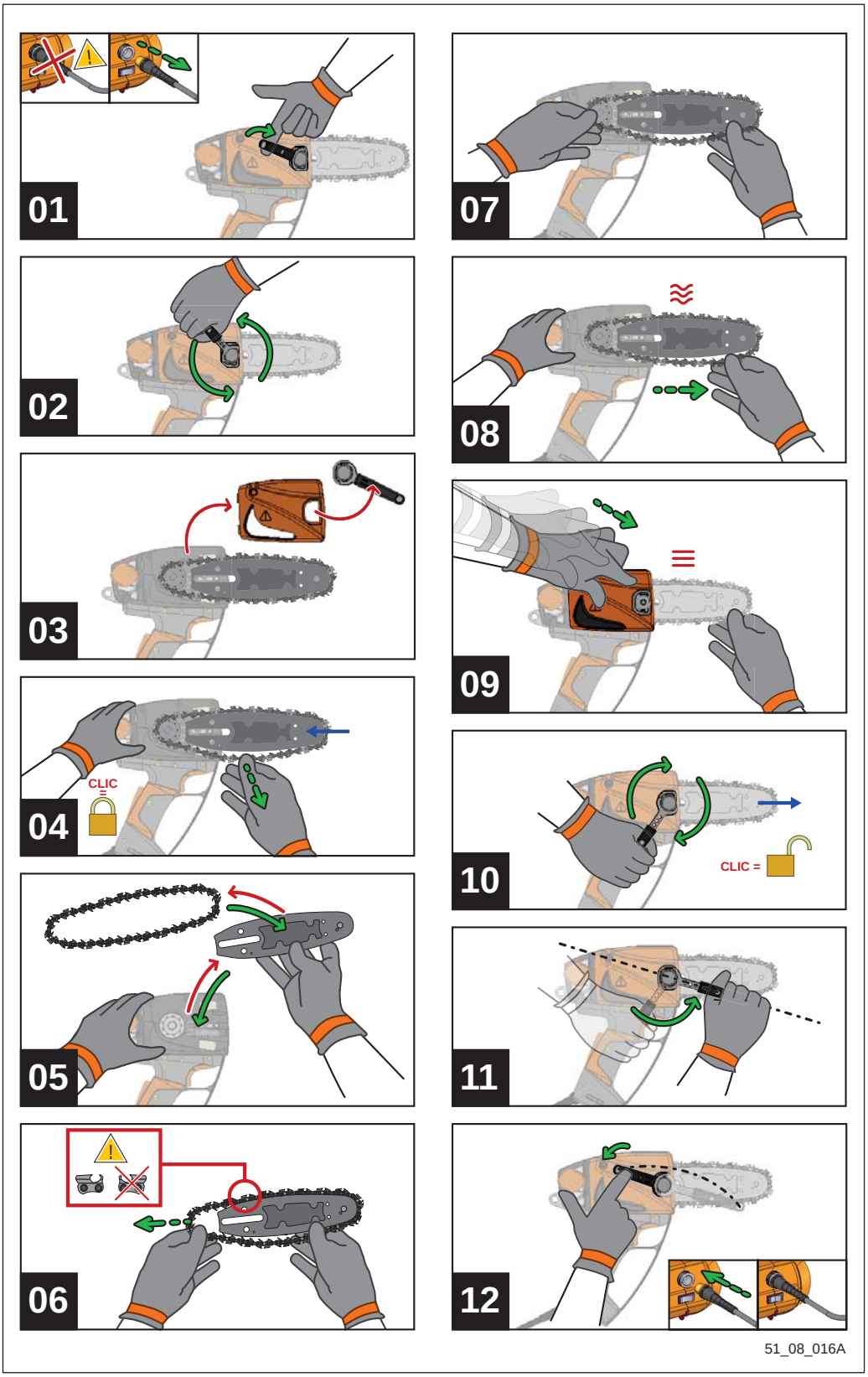


**FIGYELEM:**
**Soha ne használjon a PELLENC társaság által megjelölt láncon és vezetőn kívül egyebeket. Ellenkező esetben testi sérülések veszélyének teszi ki magát.**

## ÁLTALÁNOS UTASÍTÁSOK A VÁGÓÉLEK ÉLEZÉSÉT ILLETŐEN

### A VÁGÓÉLEK ÉLEZÉSE EGY KEREK RESZELŐVEL

■ Az ábrának megfelelően helyezzen egy reszelőtartót a felső lemezre és a vágóél mélységszabályozójára.

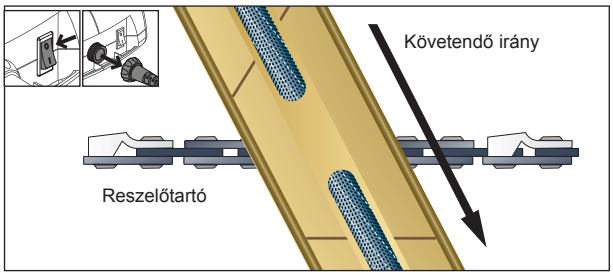


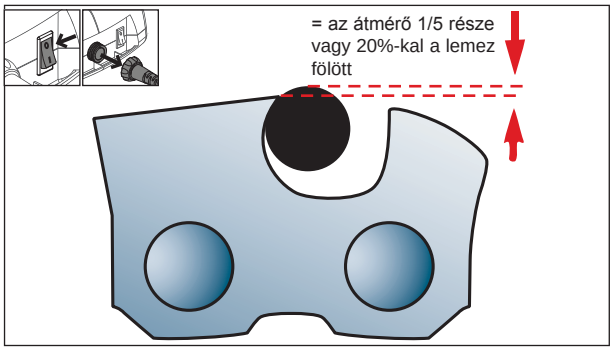


■ Élezze a lánc egyik oldalán elhelyezkedő vágóéleket. A reszelést belülről kifelé végezze. Csak tolással reszeljen.

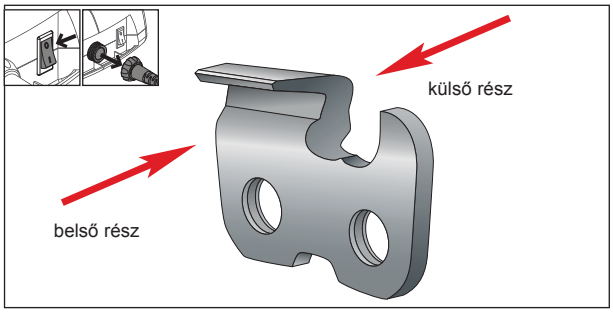


■ Tartsa a reszelőtartó jelzését párhuzamosan a lemez jelzésével. A másik oldal esetében fordítva járjon el.

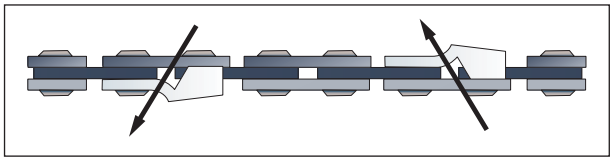

■ Ha az oldalsó rész vagy a felső lemez sérült, reszelje addig, amíg ez a rész el nem tűnik.

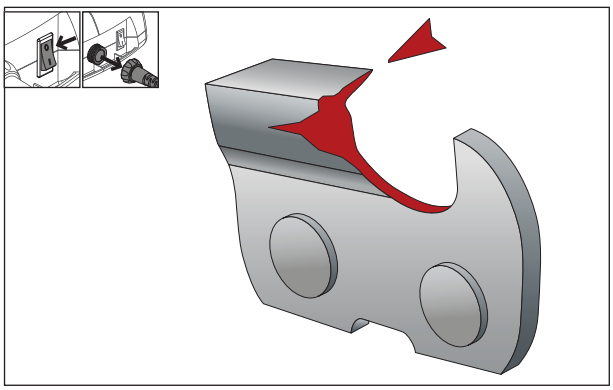

■ Minden vágóél ugyanolyan hosszúságú kell legyen.

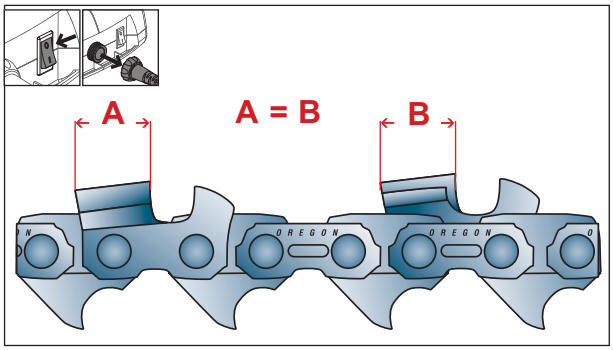

■ Ellenőrizze újra a mélységszabályozókat. Amennyiben szükségessé válik a mélységszabályozók újbóli beállítása, kövesse a 22. oldalon található utasításokat.
■

**Megjegyzés: ne reszelje a hajtószemeket vagy a visszacsapódás gátlóval rendelkező oldallapokat.**

## A MÉLYSÉGSZABÁLYOZÓK BEÁLLÍTÁSA

**Élező készlet kat.sz. 68520**

■ Használjon egy, az élezni kívánt láncnak megfelelő mélységmérőt.
■ Ellenőrizze a szabályozókat minden második vagy harmadik élezés alkalmával.
■ Helyezze a mélységmérőt a vágóélre.
■ Ha a mélységszabályozó túlnyúlik ezen, reszelje le egy lapos reszelővel a mélységmérő szintjéig.
■ Mindig a lánc belseje felől a kívülre helyezett vágóél felé reszeljen.

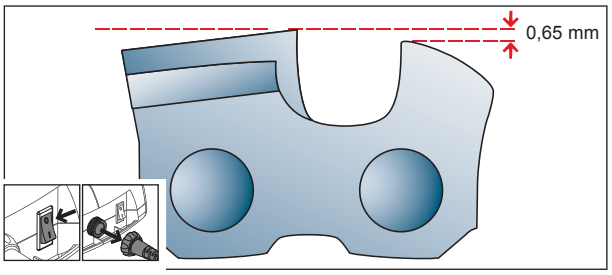


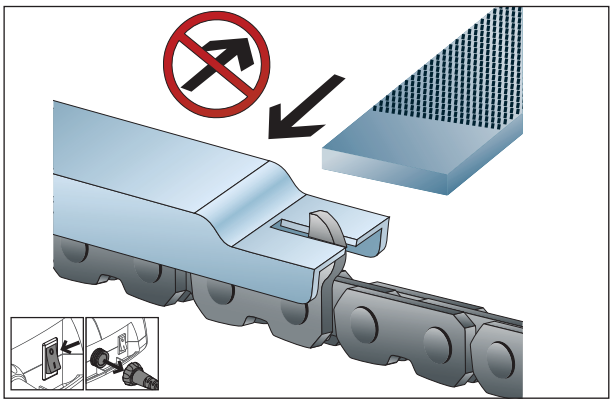

**Megjegyzés: Ne reszelje vagy rongálja meg a hajtószemeket vagy a visszacsapódás gátlóval rendelkező oldallapokat.**

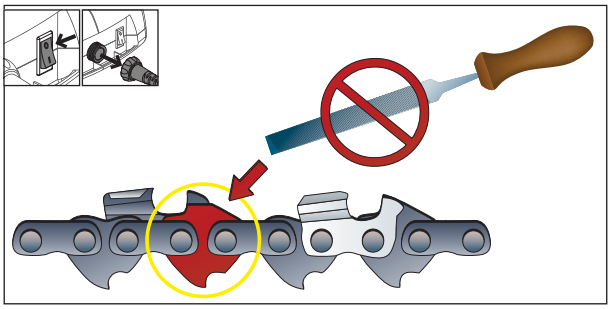

■ A vágóél belseje felől kifelé reszeljen.

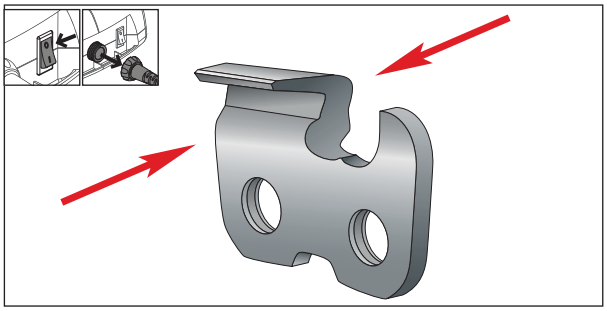

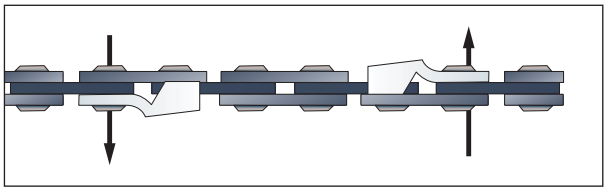

■ A mélységszabályozók lereszelése után kerekítse le az első szöget, hogy megtartsa a mélységszabályozó eredeti formáját.

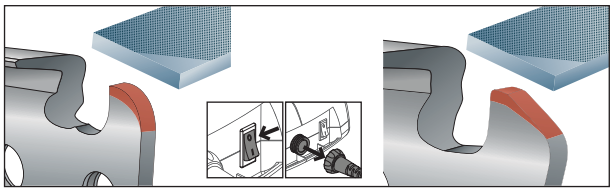

**Megjegyzés: A visszacsapódásgátlóval felszerelt hajtószemes láncok esetében előfordulhat, hogy szükségessé válik a lánc leszerelése a vezetőről, a mélységszabályozók megfelelő lereszelése érdekében.**

## KARBANTARTÁS

### IDÉNYEN KÍVÜLI TÁROLÁS

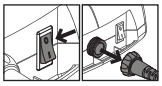

■ Mindig tisztán tárolja a szerszámot.
■ Mindig kiélezett vágóélekkel tárolja a szerszámot.
■ Mindig megkent vezetővel tárolja a szerszámot.
■ Tárolás előtt ürítse ki az olajtartályt
■ Szállítás és tárolás során helyezze fel a védőburkolatot.

## OLAJTARTÁLY

■ Az olajtartály kötelező módon tiszta kell legyen.
■ A dugó kinyitása előtt tisztítsa meg a dugót és a feltöltés zónáját.
■ Ne hagyja, hogy a tartály túlcsorduljon, vagy törölje le a felesleges mennyiséget.

G **MEGJEGYZÉS:**
**Az olajtartály szűrővel van felszerelve. Abban az esetben, ha az olaj nem jut fel a fűrészfejig, vigye vissza a szerszámot a hivatalos forgalmazóhoz, aki el fogja végezni a szűrő tisztítását.**

## KARBANTARTÁS

### REZNO ORUĐE

**1–** Vodilica sa zaštitom od povratnog udarca 6" kat. br.: 78790
**2–** Vodilica za rezbarenje 6" kat. br.: 80343

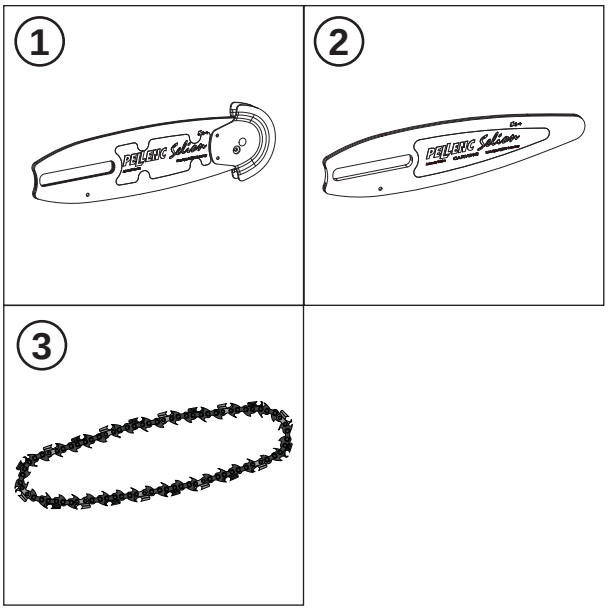


### POTROŠNI MATERIJAL

**3–** Lanac kat. br.: 71550
**4–** Ulje za vodilicu i lanac kat. br.: 116688
**5–** Pumpa za podmazivanje kat. br.: 68518
**6–** Zupčanik kat. br.: 64204

### PRIBOR

**7–** Obujmica kat. br.: 01357
**8–** Komplet za oštrenje kat. br.: 68520

**FIGYELEM! Kellékek külön megvásárolható.**

# «PELLENC SA» GARANCIA ÉS FELELŐSSÉGET KIZÁRÓ KIKÖTÉS

**Rejtett gyártási hibákra vonatkozó garancia**

A XX. cikkben előírt kereskedelmi jótállástól függetlenül a Polgári Törvénykönyv (a francia Code civil) 1641. cikke kimondja, hogy „az eladó jótállással tartozik az eladott áru olyan rejtett hibáival kapcsolatban, amelyek azt a rendeltetés szerinti használatra alkalmatlanná teszik, vagy a rendeltetés szerinti használhatóságot olyan mértékben csökkentik, hogy a vevő a hibák ismeretében nem vásárolta volna meg az árut, vagy alacsonyabb árat fizetett volna érte".

A Polgári Törvénykönyv 1648. cikke szerint „a vevőnek a használatot megakadályozó hiba miatti eljárást a hiba felfedezésétől számított két éven belül el kell indítania".

**Törvényes megfelelőségi garancia**

A Fogyasztóvédelmi Törvénykönyv (Code de la consommation) L 211–4. cikke: „Az eladó köteles a szerződésnek megfelelő árut átadni, és felelősséggel tartozik az átadáskor meglévő, a szerződésnek való meg nem felelést okozó hibákért. Az eladó felelősséggel tartozik továbbá a meg nem felelést okozó azon hibákért, amelyek a csomagolásból vagy az összeszerelési utasításokból fakadnak, valamint amelyek a beüzemelésből erednek, amennyiben az a szerződés értelmében az eladó feladata, vagy azt az eladó felelős irányítása alatt végezték."

A Fogyasztóvédelmi Törvénykönyv L 211–5. cikke: „A szerződésnek való megfelelés érdekében az árunak: (1) a hasonló áruktól szokásosan elvárt használatra alkalmasnak kell lennie, és adott esetben: - meg kell felelnie az eladó által adott leírásnak, és rendelkeznie kell az eladó által a vevőnek minta vagy modell formájában bemutatott tulajdonságokkal; - rendelkeznie kell azokkal a tulajdonságokkal, amelyeket a vevő az eladó, a gyártó vagy képviselője által tett – többek között hirdetésben foglalt vagy a címkén feltüntetett – nyilvános állítások alapján jogszerűen elvárhat; (2) vagy rendelkeznie kell a felek által közös megegyezéssel meghatározott jellemzőkkel, vagy alkalmasnak kell lennie a vásárló által igényelt, az eladó tudomására hozott és ez utóbbi által elfogadott bármilyen különleges használatra."

A Fogyasztóvédelmi Törvénykönyv L 211–12. cikke: „A meg nem felelés miatti kereseti igény az áru átadásától számított két év elteltével elévül."

**Kereskedelmi jótállás**

Általános tudnivalók
A törvényes garanciákon túlmenően az ügyfeleket a PELLENC termékeire vonatkozó kereskedelmi jótállás illeti meg, amely bármilyen gyártási hiba, szerelési hiba vagy anyaghiba miatt használhatatlannak elismert alkatrész cseréjére és pótlására terjed ki.

A jótállás a PELLENC által értékesített termék elválaszthatatlan része.

Cserealkatrészek
A kereskedelmi jótállás a munkavégzésen kívül az eredeti PELLENC cserealkatrészekre is kiterjed, kivéve az egyes leszállított termékek használati útmutatójában meghatározott, hosszabb időre szóló különleges kereskedelmi garanciák alá tartozó egyes cserealkatrészeket.

**A jótállás időtartama**

Általános tudnivalók
A kereskedelmi jótállás a PELLENC akkumulátorra csatlakoztatott termékek esetén az ügyfélnek történő szállítástól számított két (2) év, a többi PELLENC termék esetén egy (1) év garanciát jelent.

Cserealkatrészek
A kereskedelmi jótállás a PELLENC akkumulátorra csatlakoztatott termékek esetén a PELLENC termék ügyfélnek történő szállításától számított két (2) év, a többi PELLENC termék esetén egy (1) év garanciát nyújt a termékgarancia keretében kicserélt cserealkatrészekre.

A Pellenc akkumulátorra csatlakoztatott termékek esetén a termékgarancia keretében a használat 12. hónapja után kicserélt cserealkatrészekre egy (1) éves jótállás vonatkozik.

A jótállás kizárása
A kereskedelmi jótállás nem vonatkozik a rendellenesen használt vagy nem a rendeltetés szerinti feltételek mellett vagy célokra alkalmazott termékekre, különösen, ha a termék használója nem tartotta be a használati útmutató előírásait.

A jótállás nem alkalmazható továbbá, ha a terméket erőteljes külső hatás érte, illetve ha a termék leesett, azt gondatlanul kezelték, felügyelet nélkül hagyták, karbantartását elmulasztották, vagy átalakították. A jótállás mindezeken kívül nem vonatkozik az ügyfél által módosított, átalakított vagy megváltoztatott termékekre.

A kopó- és/vagy fogyóalkatrészek nem képezik garancia tárgyát.

**A kereskedelmi jótállás életbe léptetése**

A termék üzembe helyezése és az üzembe helyezési nyilatkozat
A FORGALMAZÓ az áru ügyfélnek történő átadását követően legkésőbb nyolc nappal kitölti az üzembe helyezési nyilatkozat online nyomtatványát, majd a www.pellenc.com webhely „extranet" fülére és annak „Garanciák és képzések" menüpontjára kattintva, a PELLENC által korábban rendelkezésére bocsátott azonosító segítségével érvényesíti az üzembe helyezési nyilatkozatot.

Ennek hiányában az üzembe helyezési nyilatkozat nem lesz érvényes és a PELLENC kereskedelmi jótállása nem lesz alkalmazható, következésképpen a FORGALMAZÓ kötelessége állni a garanciális költségeket, és közreműködése költségét a jótállás keretében nem háríthatja az ügyfélre.

A FORGALMAZÓ ezenkívül kitölti a termékkel együtt szállított önjáró egységhez tartozó garancialevelet vagy jótállási és üzembe helyezési igazolást, miután az ügyféllel aláíratta és dátumoztatta azt.

A FORGALMAZÓ a www.pellenc.com webhelyen kitöltött üzembe helyezési nyilatkozathoz – annak érvényessége érdekében – csatolja a készülék csomagolásában található garancialevelet vagy az önjáró egységhez tartozó jótállási és üzembe helyezési igazolást, miután az ügyfél megfelelően keltezte és aláírta azt.

**Térítéses, értékesítés utáni szolgáltatások**

Általános tudnivalók
A törvényes és a kereskedelmi jótállási időszak alatt is térítéses szolgáltatás keretébe tartoznak az ügyfél általi nem megfelelő vagy gondatlan használatból vagy rossz karbantartásból eredő üzemzavarok, meghibásodások vagy törések, valamint a termék rendes elhasználódásából fakadó üzemzavarok. Szintén a térítéses, értékesítés utáni szolgáltatások keretébe tartoznak a törvényes és kereskedelmi jótállás által nem lefedett javítások, például – a teljesség igénye nélkül – a különféle karbantartási, beállítási, diagnosztikai és tisztítási munkák.

Kopó- és fogyóalkatrészek
A kopó- és fogyóalkatrészek szintén az értékesítés utáni szolgáltatások keretébe tartoznak.

Cserealkatrészek
A térítéses, értékesítés utáni szolgáltatások a törvényes vagy kereskedelmi jótállási időszakon kívül az eredeti PELLENC cserealkatrészekre is kiterjednek, a munkavégzés kivételével.

Az eredeti PELLENC cserealkatrészek értékesítés utáni szolgáltatások keretében történő pótlása esetén a cserealkatrészekre a szerelés napjától számított egy éves kereskedelmi jótállás vonatkozik.

**Minőségbiztosítási kötelezettségvállalások**

A FORGALMAZÓ kötelezettséget vállal a következő minőségbiztosítási előírások betartására:

Ha terméket szállítani kell, a forgalmazó a készülék ügyfél általi megvásárlásakor írásban közli a szállítás költségét.
Ha az üzembe helyezés nem díjmentes, a forgalmazó a készülék megvásárlásakor írásban közli az ügyféllel az üzembe helyezés költségét.
Az önjáró betakarító gépek esetén ha a felhasználó betanítása nem díjmentes, a forgalmazó a készülék megvásárlásakor írásban közli az ügyféllel a betanítás költségét.
A forgalmazó ismerteti az ügyféllel a PELLENC termékek használatához kapcsolódó, a használati útmutatókban leírt óvintézkedéseket, biztonsági útmutatásokat és kockázatokat, és az ügyfél tudomására hoz a PELLENC termékek használatához tágabb értelemben kapcsolódó minden információt, tanácsot és figyelmeztetést.
A forgalmazó az áru átadásakor vagy üzembe helyezésekor – ha azt a forgalmazó végzi – átadja az ügyfélnek az említett használati útmutatókat.
Az üzembe helyezés során bemutatja a készülék funkcióit.
Az üzembe helyezés során felsorolja az érintett termék használatakor kötelezően alkalmazandó egyéni védőeszközöket.

# „CE” MEGFELELŐSÉGI NYILATKOZAT

(CSAK EURÓPÁRA VONATKOZIK)

| | |
|---|---|
| GYÁRTÓ | PELLENC S.A. |
| CÍM | QUARTIER NOTRE-DAME<br>ROUTE DE CAVAILLON - B.P. 47<br>84122 PERTUIS CEDEX (FRANCIAORSZÁG) |
| | |
| A MŰSZAKI DOKUMENTÁCIÓ ELKÉSZÍTÉSÉRE JOGOSULT SZEMÉLY | PELLENC S.A. |
| CÍM | QUARTIER NOTRE-DAME<br>ROUTE DE CAVAILLON - B.P. 47<br>84122 PERTUIS CEDEX (FRANCIAORSZÁG) |

A JELEN DOKUMENTUMMAL TANÚSÍTJUK, HOGY AZ ALÁBBIAKBAN MEGJELÖLT GÉP:

| | |
|---|---|
| ÁLTALÁNOS MEGNEVEZÉS | LÁNCFŰRÉSZ |
| FUNKCIÓ | DARABOLÁS |
| KERESKEDELMI MEGNEVEZÉS | SELION MANUAL |
| TÍPUS | SELION M |
| MODELL | M12 |
| SOROZATSZÁM | 51Q00001 - 51Q49999<br>51R00001 - 51R49999<br>51S00001 - 51S49999 |

MEGFELEL AZ ALÁBBI EURÓPAI IRÁNYELVEK RENDELKEZÉSEINEK:
- 2006/42/EK jelű irányelv a gépekről
- 2014/30/EU jelű EMC irányelv
- 2003/10/EK jelű zajvédelmi irányelv
- 2002/44/EK jelű rezgésvédelmi irányelv
- 2011/65/EU jelű ROHS irányelv
- 1907/2006 jelű REACH rendelet
- 2012/19/EU jelű EEBH irányelv

AZ ALÁBBI HARMONIZÁLT EURÓPAI SZABVÁNYOK KERÜLTEK ALKALMAZÁSRA:
- NF EN 60745-1:2009/A11:2011-01
- NF EN 60745-2-13:2009+A1

A „CE" TÍPUSVIZSGÁLATON TANÚSÍTÁST KAPOTT, száma BM 60088870 0001
KIBOCSÁTÓ: LGA QualiTest GmbH - TÜV Rheinland Group - ZPRMR - Tillystraße 2 - 90431 Nürnberg - Allemagne, LE 18/10/2013

**Zajszint a maximális munkateljesítmény esetében**

| Szimbólum | Érték | Egység | Hivatkozás | Megjegyzés |
|---|---|---|---|---|
| $L_{WAm}$ | 93,5 | dB(A) | 1 pW | Mért hangteljesítményszint |
| $L_{WAg}$ | 96 | dB(A) | 1 pW | Garantált zajteljesítményszint |

A hangteljesítményszint mérése és a garantált hangteljesítményszint a 2000/14/EK irányelv V. mellékletében előírt eljárás szerint történt, illetve megfelel a fenti irányelvnek.
KELT PERTUIS-BAN, DÁTUM: 01/09/2016
ROGER PELLENC
ELNÖK-VEZÉRIGAZGATÓ